THUMP 210XT

10" AKTIVLAUTSPRECHER MIT 1.400 WATT LEISTUNG UND ERWEITERTEN FEATURES

BEDIENUNGSHANDBUCH

www.mackie.com

MACKIE®

Wichtige Sicherheitshinweise

1. Lies diese Anleitungen.
2. Bewahre diese Anleitungen auf.
3. Beachte alle Warnungen.
4. Befolge alle Anleitungen.
5. Betreibe dieses Gerät nicht in der Nähe von Wasser.
6. Verwende zur Reinigung nur ein trockenes Tuch.
7. Blockiere keine Belüftungsöffnungen. Installiere das Gerät entsprechend den Anleitungen des Herstellers.
8. Installiere das Gerät nicht in der Nähe von Wärmequellen, wie Heizkörpern, Wärmeklappen, Öfen oder anderen wärmeerzeugenden Geräten (inklusive Verstärkern).
9. Schütze das Netzkabel dahingehend, dass niemand darüber laufen und es nicht geknickt werden kann. Achte hierbei besonders auf Netzstecker, Mehrfachsteckdosen und den Kabelanschluss am Gerät.
10. Benutze nur die vom Hersteller empfohlenen Halterungen/Zubehörteile.
11. Benutze das Gerät nur mit den vom Hersteller empfohlenen oder mit dem Gerät verkauften Wagen, Ständern, Stativen, Halterungen oder Tischen. Gehe beim Bewegen einer Wagen/Geräte-Kombination vorsichtig vor, um Verletzungen durch Umkippen zu vermeiden.

12. Ziehe bei Gewittern oder längerem Nichtgebrauch des Geräts den Stecker aus der Steckdose.
13. Überlasse die Wartung qualifiziertem Fachpersonal. Eine Wartung ist notwendig, wenn das Gerät auf irgendeine Weise beschädigt wurde, z. B. Netzkabel oder Netzstecker beschädigt sind, Flüssigkeit oder Objekte ins Gerät gelangt sind, das Gerät Feuchtigkeit oder Regen ausgesetzt war, es nicht normal funktioniert oder fallen gelassen wurde.
14. Setze das Gerät keinen tropfenden oder spritzenden Flüssigkeiten aus und stelle keine mit Flüssigkeit gefüllten Objekte, z. B. Vasen oder Biergläser, auf das Gerät.
15. Überlaste Steckdosen und Verlängerungskabel nicht, da dies zur Gefahr von Bränden oder Stromschlägen führen kann.

Der Blitz mit Pfeilspitze im gleichseitigen Dreieck soll den Anwender vor nichtisolierter „gefährlicher Spannung“ im Geräteinnern warnen. Diese kann so hoch sein, dass die Gefahr eines Stromschlags besteht.

Das Ausrufezeichen im gleichseitigen Dreieck soll den Anwender auf wichtige Bedienungs- und Wartungsanleitungen aufmerksam machen, die im mitgelieferten Informationsmaterial näher beschrieben werden.

16. **HINWEIS:** Dieses Gerät wurde getestet und entspricht den Einschränkungen für Class A-Digitalgeräte, gemäß Part 15 der FCC-Vorschriften. Diese Einschränkungen sollen angemessenen Schutz vor schädlichen Interferenzen bei der Installation in Wohngebieten bieten. Dieses Gerät erzeugt, verwendet und kann Hochfrequenzenergie ausstrahlen und kann, wenn es nicht gemäß den Anleitungen installiert und betrieben wird, schädliche Interferenzen beim Funkverkehr erzeugen. Es gibt allerdings keine Garantien, dass bei einer bestimmten Installation keine Interferenzen auftreten. Wenn dieses Gerät schädliche Interferenzen beim Radio- oder TV-Empfang verursacht, was sich durch Aus- und Einschalten des Geräts feststellen lässt, sollte der Anwender versuchen, die Interferenzen durch eine oder mehrere der folgenden Maßnahmen zu beseitigen:
    - Die Empfangsantenne neu ausrichten oder positionieren.
    - Die Entfernung zwischen Gerät und Empfänger erhöhen.
    - Das Gerät an die Steckdose eines anderen Stromkreises als den des Empfängers anschließen.
    - Einen Fachhändler oder erfahrenen Radio/TV-Techniker um Hilfe bitten.

    ACHTUNG: Der Betrieb von THUMP in einer Wohnumgebung kann Funkstörungen verursachen.

    VORSICHT: Änderungen oder Modifikationen an diesem Gerät, die von LOUD Audio, LLC. nicht ausdrücklich genehmigt wurden, können zum Verlust der Betriebserlaub gemäß den FCC-Vorschriften führen.

ACHTUNG — Um die Gefahr von Bränden oder Stromschlägen zu verringern, setze das Gerät weder Regen noch Feuchtigkeit aus.

17. Dieses Class I-Gerät muss an eine Netzsteckdose mit Schutzerdung (dritter Erdungsstift) angeschlossen werden.
18. Der NETZSTECKER oder Kaltgerätestecker dient als Trennung vom Netzstrom und sollte immer erreichbar sein.
19. Das Gerät entspricht den FCC/IC RSS-102-Grenzwerten für die Strahlenbelastung in einer unkontrollierten Umgebung. Dieses Gerät sollte mit einem Mindestabstand von 20 cm zwischen der Strahlenquelle und deinem Körper installiert und betrieben werden.

    Cet appareil est conforme aux limites d'exposition aux radiations de la FCC/IC RSS-102 énoncées pour un environnement non contrôlé. Il doit être installé et utilisé avec une distance minimale de 20 cm entre le radiateur et votre corps.
20. Das Gerät kann in tropischen und/oder gemäßigten Klimazonen verwendet werden.
21. Die maximale Umgebungstemperatur beim Betrieb des Geräts darf 0 – 45° C // 32 – 113° F nicht überschreiten.
22. Betriebsfrequenz: 2402 MHz – 2480 MHz
23. RF-LEISTUNG = <4 dBm
24. Dieses Gerät überschreitet nicht die Class A/Class B-Grenzwerte (je nachdem, was zutrifft) für Radioemissionen digitaler Geräte, wie sie in den Radiointerferenzvorschriften des Canadian Department of Communications festgelegt sind.

    CAN ICES-003(A)/NMB-003(A)

    ATTENTION — *Le présent appareil numérique n'émet pas de bruits radioélectriques dépassant las limites applicables aux appareils numériques de class A/de class B (selon le cas) prescrites dans le réglement sur le brouillage radioélectrique édicté par les ministere des communications du Canada.*
25. Dieses Gerät entspricht Teil 15 der FCC-Bestimmungen [und enthält lizenzbefreite Sender/Empfänger, die den lizenzbefreiten RSS von Innovation, Science and Economic Development Canada entsprechen]. Der Betrieb unterliegt den folgenden zwei Bedingungen:
    (1) Dieses Gerät darf keine Störungen verursachen und
    (2) dieses Gerät muss alle Interferenzen akzeptieren, einschließlich Interferenzen, die einen unerwünschten Betrieb des Geräts verursachen können.

    L'émetteur/récepteur exempt de licence contenu dans le présent appareil est conforme aux CNR d'Innovation, Sciences et Développement économique Canada applicables aux appareils radio exempts de licence. L'exploitation est autorisée aux deux conditions suivantes:
    (1) l'appareil ne doit pas produire de brouillage, et
    (2) l'appareil doit accepter tout brouillage radioélectrique subi, même si le brouillage est susceptible d'en compromettre le fonctionnement.
26. Extrem hohe Geräuschpegel können zu dauerhaftem Gehörverlust führen. Lärmbedingter Gehörverlust tritt von Person zu Person unterschiedlich schnell ein, aber fast jeder wird einen Teil seines Gehörs verlieren, wenn er über einen Zeitraum ausreichend hohen Lärmpegeln ausgesetzt ist. Die Occupational Safety and Health Administration (OSHA) der US-Regierung hat den zulässigen Geräuschpegel in der folgenden Tabelle festgelegt.

    Nach Meinung der OSHA können alle Lärmpegel, die diese zulässigen Grenzen überschreiten, zu Gehörverlust führen. Um sich vor potentiell gefährlichen, hohen Schalldruckpegeln zu schützen, sollten alle Personen, die hohe Schalldruckpegel erzeugenden Geräten ausgesetzt sind, einen Gehörschutz tragen, solange die Geräte betrieben werden. Wenn beim Betreiben der Geräte die hier beschriebenen Lärmpegelgrenzen überschritten werden, müssen Ohrenstöpsel oder andere Schutzvorrichtungen im Gehörkanal oder über den Ohren angebracht werden, um einen dauerhaften Gehörverlust zu vermeiden:

Dauer pro Tag in Stunden	Schallpegel dBA, langsame Ansprache	Typisches Beispiel
8	90	Duo in kleinem Club
6	92	
4	95	U-Bahn
3	97	
2	100	sehr laute klassische Musik
1,5	102	
1	105	Ty schreit Troy wegen Deadlines an
0,5	110	
0,25 oder weniger	115	lauteste Stellen bei einem Rockkonzert

VORSICHT — Um die Gefahr eines Stromschlags zu vermeiden, schließe das Gerät nicht ans Stromnetz an, solange das Schutzgitter entfernt ist.

Korrekte Entsorgung dieses Produkts: Dieses Symbol weist darauf hin, dass das Produkt nach den WEEE-Richtlinien (2012/19/EU) und deinen nationalen Gesetzen nicht mit dem Hausmüll entsorgt werden darf. Es sollte einer autorisierten Sammelstelle für das Recyceln von elektrischem/elektronischem Abfall (EEE) übergeben werden. Der unsachgemäße Umgang mit diesem Abfalltyp kann aufgrund der potentiell gefährlichen Substanzen, die in EEE enthalten sind, negative Auswirkungen auf die Umwelt und die menschliche Gesundheit haben. Gleichzeitig trägt deine Mithilfe bei der korrekten Produktentsorgung zur effektiven Nutzung natürlicher Ressourcen bei. Weitere Infos zur Abgabe von Abfallgeräten für das Recycling erhältst du bei deiner Gemeindeverwaltung, Mülldeponie oder einem Entsorgungsdienst für Haushaltsabfälle.

Inhalt

Wichtige Sicherheitshinweise 2

Inhalt 3

Kapitel 1: Willkommen 6

Einleitung 6
Features 6
Nicht vergessen 7
Über dieses Handbuch 7
Erste Schritte 7

Kapitel 2 : Thump210XT Rückseite 8

Netzanschluss 8
Netzschalter 8
XLR- und 6,35 mm-Kombi-Eingangsbuchsen 8
3,5 mm Eingangsbuchse [Kanal 2] 9
Mic/Line-Taste [Kanal 1] 9
Gain-Drehregler [Kanäle 1 und 2] 10
Thru-Buchse 10
Main Volume-Drehregler 11
Voicing-Modi 11
Outdoor-Modus 11
Musik-Ducking 12
Feedback Eliminator 12
Front-LED 12
HVAC 13
Fan On / Off 13
Fan Speed 13
Mist Level 13
Heat On / Off 13
Heat Level 14
Rotate 14
Bluetooth / Pair 14
Lautsprecherkopplung 15
Sig/OL LED 15
Letzte Tipps 16
Werksreset 16

Kapitel 3: Schutzschaltungen 17

Einführung 17
Limiting 17
Überlastungsschutz 17
Überhitzungsschutz 17
Stromversorgung 18
Pflege und Wartung 18

Kapitel 4 : Aufstellung 19

Einführung 19
Raumakustik 20

Kapitel 5 : Rigging 21

Einführung 21
Rigging-Praxis 21
Rigging-Hardware und -Zubehör 22
Rigging-Hinweise 22
Thump210XT Flugpunkte 22

Anschlussdiagramme 23

Singer-Songwriter Setup 23
Kleines Clubsystem 24
DJ-System 25
Großes Clubsystem 26
Mehrere Thump-Lautsprecher verketten 27

Anhang A: Service-Informationen 28

Fehlersuche 28
Kein Strom 28
Kein Sound 28
Schlechter Sound 28
Rauschen / Brummen 29
Bluetooth / Kopplungsprobleme 29
Andere Probleme 29
Reparatur 29

Anhang B: Technische Informationen 30

Technische Daten 30
Thump210XT Abmessungen 33
Thump210XT Blockdiagramm 34

Garantieerklärung 35

Das war's! 36

Kapitel 1: Willkommen

Einleitung

Hallo zusammen! Dies ist das Thump210XT-Handbuch. Dieses Dokument enthält detaillierte Informationen über den Thump210XT ... wir hoffen, es gefällt euch!

Der Mackie Thump210XT ist ein kompakter 10″ 1400W Aktivlautsprecher mit bewährter Klangqualität, Feedback Eliminator, Musik-Ducking und leistungsstarken Erweiterungen.

Anschließbar über zwei XLR/TRS-Eingänge, eine Stereo 3,5 mm Aux-Buchse oder eine kabellose Verbindung über Bluetooth®.

Genieße die kraftvolle Verstärkung durch den 1″-Kompressionstreiber und den 10″-Hochleistungswoofer.

Passe den Klang mit 4 Voicing-Modi und Innen-/Außeneinstellungen an deinen Raum und deine Anwendung an.

Du kannst sogar zwei Thump210XT-Lautsprecher kabellos koppeln und beide über die Thump Connect 2-App steuern.

Der Thump210XT ist leicht und roadtauglich und somit der ultimative Kompaktlautsprecher für mobile PA-Systeme, DJs, Bars und mehr.

So, das war's für den Moment. Nochmals: Wir hoffen, dass es dir gefällt. Wenn du Fragen oder Kommentare zu diesem Handbuch (oder anderen Mackie-Dokumenten) hast, zögere bitte nicht, uns zu kontaktieren:

- www.mackie.com/support-contact

Features

- 1400W ultra-effizienter Class D-Verstärker
- Roadtauglich, leicht und einfach transportierbar
- Frequenzbereich (–10 dB): 52 Hz – 23 kHz
- Maximaler SPL-Spitzenwert: 127 dB
- Flexible Ein/Ausgabe
- 1 bietet einen XLR/TRS-Eingang, der Mikrofon- oder Line-Signale verarbeitet
- 2 bietet einen XLR/TRS-Line-Eingang sowie einen 3,5 mm Stereo-Eingang
- Der Thru-Ausgang enthält Audiosignale von beiden Eingangskanälen
- 10″ Hochleistungswoofer
- 1″ Kompressionstreiber
- Integrierter Feedback Eliminator reduziert Rückkopplungen und unkontrolliertes Rumpeln
- Der Music Ducking-Modus reduziert automatisch den Pegel von Kanal 2, wenn Kanal 1 ein Signal empfängt.
- Bluetooth®-Wiedergabe und -Steuerung
- 4 anwendungsspezifische Voicing-Modi: Music, Live, Club und Monitor
- Einstellungen für Innen- und Außenbereiche
- Thump Connect 2 App
- Kabellose Kopplung mit einem zweiten Thump210XT-Lautsprecher
- Standard Stativmontage
- Optimaler Seitenwinkel für die Verwendung als Bodenmonitor
- Universalnetzteil (100 - 240 VAC)
- Abmessungen (H x B x T): 569 x 330 x 325 mm / 22,4 x 13,0 x 12,8″
- Gewicht: 11,6 kg / 25,6 lb

Nicht vergessen

- Niemals über längere Zeit laute Musik hören.
  Informationen zum Gehörschutz findest du in den Sicherheitshinweisen auf Seite 2.
- Hebe die Versandkartons und das Verpackungsmaterial auf! Du könntest sie eines Tages noch brauchen. Außerdem lieben es Katzen, darin zu spielen und dich unerwartet anzuspringen!
- Bewahre deinen Kaufbeleg sicher auf.

Über dieses Handbuch

Diese Anleitung ist leicht verständlich mit vielen Unterabschnitten gestaltet, damit man nicht elektronisch hin- und herblättern muss, um alles zu erfahren. Um herauszufinden, wie du den Thump210XT optimal nutzen kannst, musst du nicht das ganze Handbuch lesen.

Du kennst das Sprichwort: „Ein Bild sagt mehr als 1000 Worte“. In diesem Sinne haben wir einige Illustrationen, Screenshots und andere Bilder zur Ergänzung des Textes hinzugefügt.

Dieses Icon kennzeichnet Informationen, die sehr wichtig oder speziell sind. Diese solltest du lesen und behalten.

Dieses Mikroskop-Icon kennzeichnet detaillierte Informationen. Hier erhältst du ausführliche Erklärungen von Funktionen und praktische Tipps.

Dieses Hinweis-Icon soll deine Aufmerksamkeit auf bestimmte Merkmale und Funktionen im Zusammenhang mit der Nutzung des Thump210XT lenken.

Erste Schritte

Die folgenden Schritte werden dir helfen, den Thump210XT schnell einzurichten. Wenn du eine gründlichere Einführung in den Thump210XT wünschst, findest du auf den nächsten Seiten eine Fülle von Informationen!

1. Lies und verstehe die wichtigen Sicherheitshinweise auf Seite 2.
2. Nimm alle anfänglichen Anschlüsse bei deaktivierten Netzschaltern an allen Geräten vor.
   Stelle sicher, dass die Regler für Gesamtlautstärke, Pegel und Verstärkung ganz zurückgedreht sind.
3. Wenn du keinen Subwoofer verwendest, verbinde die Ausgänge des Mixers (oder einer anderen Signalquelle) mit den Eingängen auf der Rückseite der Lautsprecher.
4. Wenn du einen Subwoofer verwendest, verbinde die Ausgänge des Mixers (oder einer anderen Signalquelle) mit den Eingängen auf der Rückseite des Subwoofers und verbinde dann die Hochpass-Ausgänge des Subwoofers mit den Eingängen der Lausprecher.
5. Stecke das Netzkabel fest in die IEC-Anschlüsse des Subwoofers/Lautsprechers und die anderen Enden in geerdete Steckdosen. Der Subwoofer/Lautsprecher kann die Spannung verarbeiten, die in der Nähe des IEC-Anschlusses angegeben ist.
6. Schalte den Mixer (oder eine andere Signalquelle) ein.
7. Schalte den Subwoofer ein.
8. Schalte die Lautsprecher ein.
9. Achte darauf, dass die Lautstärke des Eingangs die gleiche ist wie bei normalem Gebrauch.
10. Starte die Signalquelle und stelle den L/R-Hauptfader des Mixers auf eine angenehme Hörlautstärke ein.

Kapitel 2 : Thump210XT Rückseite

Netzanschluss

Dies ist ein normaler 3-poliger IEC-Netzanschluss. Schließe das abnehmbare Netzkabel (in der Verpackung des Lautsprechers enthalten) an den Netzanschluss an und stecke das andere Ende in eine Steckdose.

Vergewissere dich, dass die Netzspannung mit der auf der Rückseite (in der Nähe des IEC-Anschlusses) angegebenen Netzspannung übereinstimmt.

Vorsicht: Trenne nicht den Erdungspol des Steckers. Dies ist gefährlich. Tue es nicht!

Netzschalter

Drücke auf den oberen Teil dieses Kippschalters, um den Lautsprecher einzuschalten, und drücke auf den unteren Teil, um ihn auszuschalten.

Generell sollte der Mixer (oder eine andere Signalquelle) zuerst eingeschaltet werden, dann die Subwoofer und zuletzt die Lautsprecher. Folglich sollten auch die Lautsprecher zuerst ausgeschaltet werden, gefolgt von den Subwoofern und dem Mixer. Dadurch wird vermieden, dass Ein- und Ausschaltknacken und andere Geräusche, die von vorgeschalteten Geräten erzeugt werden, über die Lautsprecher übertragen werden.

XLR- und 6,35 mm-Kombi-Eingangsbuchsen

Die Eingangskanäle I und 2 können ein symmetrisches Mikrofonsignal über einen XLR-Anschluss verarbeiten.

Sie sind gemäß den von der AES (Audio Engineering Society) festgelegten Standards wie folgt verdrahtet.

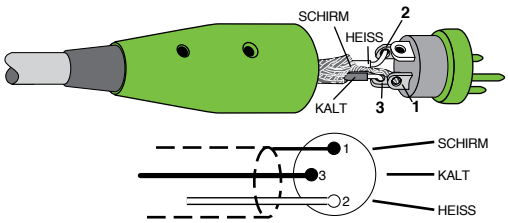

symmetrische XLR-Verdrahtung:

Pol I = Abschirmung (Erdung)
Pol 2 = positiv (+ oder heiß)
Pol 3 = negativ (– oder kalt)

Schließe NIEMALS den Ausgang eines Verstärkers direkt an die Eingangsbuchse des Thump2IOXT an. Das könnte die Eingangsschaltung beschädigen.

Neben symmetrischen Mikrofonsignalen über einen XLR-Anschluss kann man an diese Eingänge auch 6,35 mm-Klinkenstecker für Line-Pegel-Signale von symmetrischen oder unsymmetrischen Quellen anschließen.

Um symmetrische Leitungen an diese Eingänge anzuschließen, verwende einen 6,35 mm TRS-Stecker. „TRS“ steht für Tip-Ring-Sleeve (Spitze-Ring-Schirm), die drei Anschlusspunkte, die an 6,35 mm Stereo-Klinkenbuchsen/-steckern oder symmetrischen Klinkenbuchsen/-steckern vorhanden sind. TRS-Buchsen und -Stecker werden für symmetrische Signale verwendet und sind wie folgt verdrahtet:

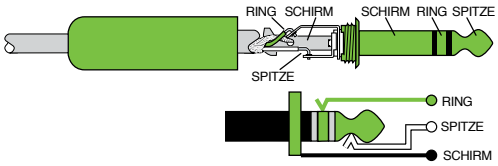

symmetrische 6,35 mm TRS-Monoverdrahtung:

Schirm = Abschirmung
Spitze = heiß (+)
Ring = kalt (–)

Um unsymmetrische Leitungen an diese Eingänge anzuschließen, verwende einen 6,35 mm Mono-Klinkenstecker (TS), der wie folgt verdrahtet ist:

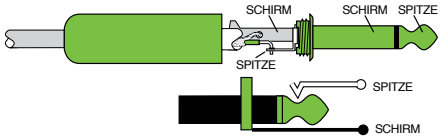

unsymmetrische 6,35 mm TS-Monoverdrahtung:

Schirm = Abschirmung
Spitze = heiß (+)

Schließe NIEMALS den Ausgang eines Verstärkers direkt an eine Thump210XT Eingangsbuchse an. Dies könnte die Eingangsschaltung beschädigen.

3,5 mm Eingangsbuchse [Kanal 2]

Dieser Eingangskanal kann ein 3,5 mm Line-Pegel-Signal von einem Smartphone, Tablet, MP3-Player oder einer anderen Signalquelle verarbeiten.

Schließe NIEMALS den Ausgang eines Verstärkers direkt an eine Thump210XT Eingangsbuchse an.
Dies könnte die Eingangsschaltung beschädigen.

Mic/Line-Taste [Kanal 1]

Da ein XLR-Anschluss mit einem Mikrofon oder einem Instrument verbunden sein kann, wird mit dieser Taste die Eingangsempfindlichkeit des Kanals eingestellt, um Kanal I für Mikrofon- oder Line-Pegel-Signale zu optimieren. Wenn ein Mikrofon angeschlossen ist, sollte diese Taste aktiviert und der Gain-Regler auf Mic gestellt werden. Wenn ein Instrument an Kanal I (über XLR) angeschlossen ist, sollte diese Taste deaktiviert und der Gain-Regler auf Line gestellt werden.

Gain-Drehregler [Kanäle 1 und 2]

Falls noch nicht geschehen, lies bitte den Abschnitt „Schnellstart“ auf Seite 7. Die korrekte Gain-Einstellung stellt sicher, dass die Verstärkung des Vorverstärkers nicht zu hoch ist, sodass es zu Verzerrungen kommen könnte, und nicht zu niedrig, sodass die leisen, besonders feinen Passagen im Hintergrundrauschen untergehen könnten.

Mit den Gain-Reglern kannst du die Signale aus der Außenwelt so einstellen, dass sie mit optimalen internen Betriebspegeln jeden Kanal durchlaufen.

Wenn du die Ausgänge des Mixers mit den Eingängen des Thump verbindest, stelle die Gain-Regler auf 9:00 [„LINE“] ein, um Klang und Leistung zu optimieren.

Beachte, dass die MIC- und LINE-Markierungen nur als Referenz dienen und möglicherweise erhöht oder verringert werden müssen.

Thru-Buchse

Dieser XLR-Stecker liefert eine Mischung der über die Eingangsbuchsen eingehenden Signale. Verwende diese Buchse, um mehrere Thump-Lautsprecher mit derselben Signalquelle zu verketten.

Die Verdrahtung entspricht den von der AES (Audio Engineering Society) festgelegten Standards:

symmetrischer XLR-Ausgang:

Pol 1 – Schirm (Erdung)
Pol 2 – positiv (+ oder heiß)
Pol 3 – negativ (– oder kalt)

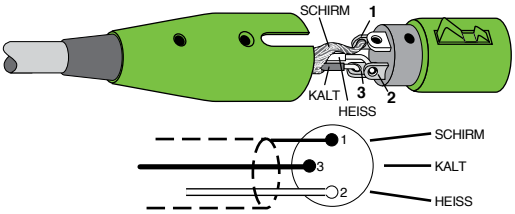

Siehe Seite 27, um mehr über die Verkettung von Thump-Lautsprechern zu erfahren.

Main Volume-Drehregler

Mit dem Volume-Regler wird der Gesamtsignalpegel am Eingang der integrierten Leistungsverstärker eingestellt. Er reicht von Aus (–∞) bis MAX (maximale Verstärkung).

- Thump-Lautsprecher sind für den Betrieb mit einem +10 dBu-Signal ausgelegt, wenn sich alle Regler in der Mittestellung befinden.
- Thump-Lautsprecher können ein Signal von bis zu +20 dBu verarbeiten, indem die Kanalverstärkung im Line-Modus zurückgedreht wird.
- Wenn man den Main-Regler über die Mittestellung hinausdreht, wird ausreichend Verstärkung erzeugt, um ein Mikrofon direkt anzuschließen.

Bei den meisten Mikrofonen sollte der Regler etwa in der 9:00-Position stehen. Wenn du ein Mikrofon anschließt, beginne sicherheitshalber mit ausgeschalteter Lautstärke und drehe den Regler allmählich nach rechts, bis du die gewünschte Lautstärke erreicht hast... und halte Ausschau nach dem gefürchteten Kreischen des Feedback-Monsters.

Voicing-Modi

Der Voicing-Modus ermöglicht es dir, das Voicing des Thump zu ändern, um es optimal an deine Anwendung anzupassen. Drücke die Taste für den Voicing-Modus so oft, bis die LED des gewünschten Voicing-Modus leuchtet.

Es gibt folgende vier Voicing-Modi:

- **MUSIC Voicing-Modus** – Dieser Plug-and-Play-Modus eignet sich perfekt für die Wiedergabe gemasterter Musik. Er ist so optimiert, dass die klangliche Balance auch bei maximaler Ausgangslautstärke erhalten bleibt.
- **LIVE Voicing-Modus** – Dieser Modus eignet sich gut für Singer-Songwriter, da er einen parametrischen Scoop (Bedämpfung) im oberen Bassbereich bietet, um unerwünschte tiefe Frequenzen zu reduzieren, und die oberen Mitten und Höhen anhebt.
- **CLUB Voicing-Modus** – Dieser Modus umfasst den gesamten Frequenzbereich, konzentriert sich aber auf verstärkte Bässe und brillante Höhen. Dies ist der richtige Ausgangspunkt für die meisten DJ-/Musikwiedergabe-Anwendungen.
- **MONITOR Voicing-Modus** – Der Monitor-Modus reduziert die beim Bodenkontakt des Thump210XT entstehenden übermäßigen tiefen Frequenzen und verringert gleichzeitig auch die mittleren Frequenzen für die Performer.

Dieser Modus sollte nur aktiviert werden, wenn der Lautsprecher sich in der Monitorposition (Seitenlage) auf der Bühne oder dem Boden befindet ... andernfalls klingen die Bässe sehr mager.

- **À La-Modus** – Dieser Modus bietet jeden der oben genannten Voicing-Modi, aber mit einer Kugel Eiscreme.

Outdoor-Modus

Hier wählst du, ob du den Lautsprecher drinnen oder draußen verwendest. Das Voicing des Lautsprechers wird an die Umgebung angepasst. Das ist alles, was du wissen musst, aber wir geben dir noch mehr!

Wenn Lautsprecher draußen stehen, baut sich die Kombination aus tiefen und hohen Frequenzen nicht so auf wie in Innenräumen. Der ThumpXT korrigiert dies, indem er die schwachen Frequenzbereiche anhebt, sodass der Lautsprecher draußen genauso klingt wie drinnen. Du triffst die Auswahl, wir machen den Rest!

Die LED für den Outdoor-Modus leuchtet grün, wenn er aktiviert ist (im Freien).

Musik-Ducking

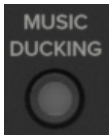

Warst du schon einmal auf einer Veranstaltung, auf der Musik gespielt wurde, und als jemand in das Mikrofon sprach, die Musik sehr viel leiser wurde (aber immer noch hörbar war)? Das nennt man „Musik-Ducking“!

Wenn die Music Ducking-Taste aktiviert ist, verringert sich der Pegel von Kanal 2, wenn auf Kanal 1 ein Mikrofonsignal anliegt. Zusätzlich leuchtet die LED grün. Wie von Geisterhand kehrt die Musik wieder auf ihren vorherigen Pegel zurück, sobald niemand mehr spricht. Wahre Zauberer, diese Ingenieure ... und keiner von ihnen hat lange graue Bärte, Roben und spitze Hüte.

Für die Audio-Nerds da draußen ist es vielleicht interessant zu wissen, dass der Pegel von Kanal 2 um 10 dBu sinkt, wenn ein Mikrofonsignal auf Kanal 1 anliegt (und Auto-Ducking aktiviert ist).

Feedback Eliminator

Der Multiband-Feedback Eliminator spürt störende Rückkopplungsfrequenzen auf und wendet automatisch bis zu sechs Notch-Filter (Kerbfilter) an, um Feedback zu unterdrücken und die Verstärkung vor dem Feedback zu maximieren. Dies ist ein großartiges Werkzeug, wenn kein Techniker anwesend ist.

• Aus [Standard] – Der Feedback Eliminator ist nicht aktiviert. Wurden Filter angewendet, werden diese zwar beibehalten, aber sie bleiben deaktiviert, bis die Funktion wieder eingeschaltet wird.

• Ein – Wenn der automatische Feedback Eliminator aktiviert ist, wird kontinuierlich gescannt. Die sechs Filter schalten sich nacheinander ein, wenn Rückkopplungen auftreten, bis alle Filter belegt sind. Dann werden diese arretiert. Wird eine Rückkopplung bei einem bestehenden Filter erkannt, wird die Kerbe in drei Schritten vertieft, um die störende Feedbackfrequenz stärker zu unterdrücken. Ziemlich cool, nicht wahr? Die LED leuchtet grün, wenn die Funktion aktiviert ist.

Der Feedback Eliminator wirkt NUR auf Kanal 1 (Mikrofon- und Line-Modus).

Wenn zwei ThumpXT-Lautsprecher im Stereomodus gekoppelt sind, sollte der Feedback Eliminator nur beim primären ThumpXT-Lautsprecher aktiviert werden.

Front-LED

Am unteren vorderseitigen Rand jedes ThumpXT befindet sich eine einzelne horizontale LED. Diese LED leuchtet grün, wenn die vordere LED-Taste aktiviert ist. Außerdem leuchtet die LED der Taste grün. Deaktiviere die Taste, wenn du nicht möchtest, dass die LED auf der Vorderseite leuchtet. Wir nennen dies den „Tarnkappen“-Modus.

HVAC

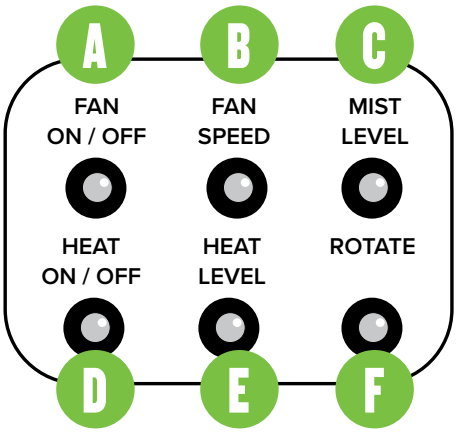

Wie seine Gegenstücke – die Thump212XT und Thump215XT – ist auch der Thump210XT mit einem hervorragenden HVAC-System ausgestattet. Weiter unten findest du weitere Informationen!

A. Fan On / Off

Eines unserer Lieblingsfeatures der Thump-Serie ist die „Sommerkühle/Winterwärme“-Funktion. Ist es bei dir heißer als in der Hölle? Wir sorgen für dich!

Drücke einfach diese Taste, um den Ventilator ein- und auszuschalten. Der Lautsprecher funktioniert wie ein Ventilator und bläst kühle Luft aus!

Die LED leuchtet bei aktivierter Taste grün (Ventilator an).

B. Fan Speed

Willst du mehr? Natürlich willst du! Hier kannst du die Geschwindigkeit des Ventilators von 1 (niedrigste Stufe) bis 5 (höchste Stufe) einstellen.

Drücke diese Taste schnell bis zu fünf Mal, um die gewünschte Einstellung zu wählen. Die LED blinkt grün und zeigt die aktuelle Einstellung an.

C. Mist Level

Ein rotierender Ventilator mit mehreren Geschwindigkeitsstufen ist ein nettes Feature, aber wenn dann noch ein Sprühregen dazukommt...? Oh, alle Wetten sind futsch!

Wenn die Mist Level-Taste aktiviert ist, wird ein leichter Sprühregen erzeugt, um die Band und das Publikum während der Perfomance gut gelaunt und erfrischt zu halten. Die LED leuchtet bei aktivierter Taste grün (Sprühregen an).

D. Heat On / Off

Die Ventilatorfunktion ist ja ganz nett ... aber was, wenn es draußen 10° minus und 3 Meter Schnee gibt und der Windchill-Faktor der gefrorenen Tundra entspricht? Ja, auch da haben wir für dich vorgesorgt!

Die eingebaute Heizung ist großartig, besonders in der Monitorposition. Man muss warme Füße einfach lieben! Genau wie beim Ventilator drückst du einfach diese Taste, um die Heizung ein- und auszuschalten. Die LED leuchtet bei aktivierter Taste grün (Heizung an).

E. Heat Level

Wenn die Temperatur in Richtung Eiszeit fällt, sind wir ziemlich sicher, dass du die Heizung aufdrehen willst ... darauf würden wir wetten!

Dies funktioniert ähnlich wie die Ventilatorgeschwindigkeit, wobei die Einstellungen von 1 (geringe Wärme) bis 5 (starke Wärme) reichen. Drücke diese Taste schnell bis zu fünf Mal, um die gewünschte Einstellung zu wählen. Die LED blinkt grün und zeigt die aktuelle Einstellung an.

F. Rotate

Und zu guter Letzt ... Ventilator UND Heizung sind beide drehbar (obwohl die eine Taste natürlich steuert, welche Funktion aktiviert ist).

Die Rotationsgeschwindigkeit kann auf 1 (niedrig), 2 (mittel) oder 3 (hoch) eingestellt werden. Wie bei der Ventilatorgeschwindigkeit und der Heizstufe drückst du diese Taste schnell bis zu dreimal auf die gewünschte Einstellung. Die LED blinkt grün und zeigt die aktuelle Stufe an.

HINWEIS

Bitte beachte, dass die Rotationsfunktion nur verfügbar ist, wenn der Lautsprecher auf dem T100 Stativ oder der SPM400 Stangenhalterung montiert ist. Die Helfer stehen bereit!

Bluetooth / Pair

Obwohl es sich nicht um eine „physische" Verbindung handelt, wird der Stereokanal 3/4 als Bluetooth-Kanal betrachtet und seine Lautstärke über dieses Gerät erhöht und verringert.

So verbindest du dein Gerät über Bluetooth mit dem ThumpXT! Lies weiter ...

Beim Einschalten des ThumpXT ist die Bluetooth-Funktion entweder:

(1) Im Ruhezustand. Siehe „Erstmaliges Koppeln und Verbinden" (unten) oder ...

(2) ... gekoppelt und verbunden. Siehe „Zuvor gekoppelte und verbundene Geräte" (ebenfalls unten).

Erstmaliges Koppeln und Verbinden:

Um den Kopplungsmodus (Pairing) zu aktivieren, halte die Taste „Pair" mindestens drei Sekunden gedrückt. Die LED blinkt im Pairing-Modus etwa 30 Sekunden langsam blau. [Die LED blinkt so lange, bis die Kopplung erfolgreich war und die Verbindung hergestellt wurde].

Während sich der ThumpXT im Pairing-Modus befindet, suche gleichzeitig auf deinem Gerät nach Bluetooth-Geräten. Der ThumpXT sollte in der Liste der „verfügbaren Geräte" erscheinen. Wähle ihn aus, indem du ihn antippst. Dein Bluetooth-Gerät sollte nun anzeigen, dass es erfolgreich verbunden ist. Außerdem hört die Pair-Taste auf zu blinken und leuchtet konstant blau. Ist dies nicht der Fall, starte den Pairing-Prozess erneut und vergewissere dich, dass sich der ThumpXT und dein Gerät zur gleichen Zeit im Pairing-Modus befinden.

Zuvor gekoppelte und verbundene Geräte:

Die Bluetooth-Verbindung wird getrennt, wenn die Reichweite überschritten oder der ThumpXT ausgeschaltet wird. Zuvor gekoppelte und verbundene Geräte werden automatisch wieder verbunden (sofern sie nicht über die Thump Connect 2 App ausgeschaltet werden) und die Pair-Taste leuchtet wieder in strahlendem Blau.

HINWEIS

Um die Kopplung des Geräts mit dem ThumpXT zu beenden, halte die „Bluetooth Pair"-Taste mindestens drei Sekunden gedrückt.

SEHR WICHTIG

Die Bluetooth-Verbindung kann durch elektrostatische Entladungen (ESD) oder schnelle elektrische Transienten (EFT) unterbrochen werden. Stelle in diesem Fall die Bluetooth-Verbindung manuell wieder her.

SEHR WICHTIG

Wenn ein Smartphone – oder zwei verschiedene Smartphones – über Bluetooth mit zwei ThumpXT-Lautsprechern gekoppelt wurde, werden sie nicht miteinander verbunden. Die Optionen sind entweder (1) ein über Bluetooth gekoppeltes Smartphone und der ThumpXT-Lautsprecher können verbunden werden oder (2) zwei über Bluetooth mit zwei verschiedenen ThumpXT-Lautsprechern verbundene Smartphones können nicht gekoppelt werden.

Lautsprecherkopplung

Zwei ThumpXT-Lautsprecher können entweder gekoppelt oder getrennt (d. h. nicht gekoppelt) betrieben werden. Darüber hinaus gibt es Optionen bei der Kopplung, da sie Stereo und Zone (Dual Mono) Linking unterstützen. Diese Funktionen sind jedoch nur verfügbar bei einer Verbindung mit der Thump Connect 2 App. Mit der Hardware allein wird standardmäßig Stereo verwendet.

Um zu koppeln:

Um zwei ThumpXT-Lautsprecher zu koppeln, halte die „Link“-Taste am primären ThumpXT-Lautsprecher gedrückt, bis die blaue LED langsam zu blinken beginnt.

Innerhalb von (ca.) 30 Sekunden ermöglicht ein kurzes Drücken und Loslassen der „Link“-Taste am zweiten ThumpXT, dass sich beide Geräte „sehen“, einen Handshake durchführen und sich koppeln. Die LEDs an beiden Geräten hören auf zu blinken und leuchten, um eine erfolgreiche Kopplung anzuzeigen!

HINWEIS

Die ThumpXT-Lautsprecher koppeln sich bei jedem Einschalten weiterhin automatisch, sofern diese Funktion nicht über die Thump Connect 2-App ausgeschaltet wird.

Um zu entkoppeln:

Um die Kopplung der beiden ThumpXT-Lautsprecher zu lösen, halte die nichtrastende „Link“-Taste / LED an einem der ThumpXT-Lautsprecher gedrückt, bis die blaue LED erlischt. Der andere ThumpXT wird automatisch entkoppelt und die LEDs an beiden Geräten erlöschen.

SEHR WICHTIG

Wenn ein Smartphone – oder zwei verschiedene Smartphones – über Bluetooth mit zwei ThumpXT-Lautsprechern gekoppelt wurde, werden sie nicht miteinander verbunden. Die Optionen sind entweder (1) ein über Bluetooth gekoppeltes Smartphone und der ThumpXT-Lautsprecher können verbunden werden oder (2) zwei über Bluetooth mit zwei verschiedenen ThumpXT-Lautsprechern verbundene Smartphones können nicht gekoppelt werden.

Sig/OL LED

Diese zweifarbige LED leuchtet grün, wenn ein Eingangssignal anliegt.

Thump-Lautsprecher verfügen über einen integrierten Limiter, der verhindert, dass die Verstärkerausgänge die Schallwandler clippen oder übersteuern. Die LED leuchtet rot, wenn der Limiter aktiviert ist. Es ist okay, wenn sie gelegentlich rot blinkt, aber wenn sie häufig blinkt oder ständig leuchtet, drehe den Gain-Regler zurück, bis sie nur noch gelegentlich blinkt.

SEHR WICHTIG

Übermäßiges Limiting kann zu Überhitzung führen, was wiederum die thermische Schutzschaltung auslöst und die Performance unterbricht. Weitere Informationen findest du unter „Überhitzungsschutz“ auf Seite 17.

Letzte Tipps

Nur noch ein paar abschließende Anregungen, bevor wir uns mit eher trockenen, technischen Dingen beschäftigen. Zunächst möchten wir dich noch einmal daran erinnern, dass der ThumpXT alleine großartig funktioniert, aber wenn du ihn über die Thump Connect 2 App mit einem Gerät koppelst und verbindest, eröffnet sich dir eine ganze Welt voller Möglichkeiten!

Werksreset

Lass uns auch über Werksresets sprechen. Da die Einstellungen über Thump Connect 2 geändert werden können, kann es notwendig sein, den ThumpXT auf die Werkseinstellungen zurückzusetzen.

Es gibt zwei Arten von Resets:

Soft Reset:

Einfaches Aus- und Einschalten setzt alle Einstellungen, die zuvor über die Rückseite und/oder die App vorgenommen wurden, auf die Standardeinstellungen zurück (mit Ausnahme von Bluetooth und gekoppelten Lautsprechern, die im ThumpXT gespeichert sind).

Hard Reset:

Ein hartes Reset setzt das gesamte Gerät auf die Werkseinstellungen zurück, einschließlich Auto-Connect und Auto-Link. Ein Hard Reset kann durchgeführt werden, indem du beim Hochfahren die Tasten „Voicing Modes“ und „Outdoor Mode“ gleichzeitig für etwa fünf Sekunden gedrückt hältst. Lasse die Tasten los, wenn mehrere Voicing Mode-LEDs gleichzeitig aufleuchten und den Erfolg des Resets anzeigen.

Bitte denke daran, dass dadurch alle Einstellungen gelöscht werden, einschließlich aller festgelegten Pegel, EQs usw. Stelle sicher, dass alle Verstärker und/oder Aktivlautsprecher ausgeschaltet sind, bevor du den ThumpXT zurücksetzt.

Wenn du die werkseitig voreingestellte Tastenkombination verwendest, löschst du auch den Speicher des ThumpXT für zuvor gekoppelte Geräte. Um dies zu beheben, musst du auf deinem Smartphone, Tablet oder einem anderen Bluetooth-Gerät in den Bluetooth-Einstellungen „Gerät vergessen“ wählen und dann erneut koppeln, um die Kommunikation und Funktionalität wiederherzustellen.

Kapitel 3: Schutzschaltungen

Einführung

Die ThumpXT-Lautsprecher verfügen über einen integrierten Limiter für weniger Verzerrungen bei Spitzenpegeln. Ein Bassdynamikschaltkreis sorgt für eine optimale Tieftonwiedergabe unabhängig vom Gesamtausgangspegel. Ein zusätzlicher Schutz besteht aus der automatischen thermischen Abschaltung, falls der Verstärker überhitzt. Dank der hocheffizienten Class D-Verstärkertechnologie sollte dies jedoch nie ein Problem sein.

SEHR WICHTIG

Die Schutzschaltungen sind so ausgelegt, dass sie die Lautsprecher unter vernünftigen und sinnvollen Bedingungen schützen. Wenn du die Warnzeichen ignorierst [z. B. übermäßige Verzerrung], kannst du den Woofer des Lautsprechers immer noch beschädigen, indem du ihn über den Punkt des Verstärkerclippings hinaus übersteuerst. Solche Schäden fallen nicht unter die Garantie.

Limiting

Werfen wir einen Blick unter die Haube auf den Polymer-Kompressionstreiber. Im Vergleich zu anderen verfügbaren Treibern bieten diese eine wesentlich gleichmäßigere Hochtonwiedergabe mit der Genauigkeit und Klarheit von Studiomonitoren. Außerdem bieten diese Treiber eine extrem ausgewogene Transientenansprache. Ja, auch wir sind Fans unserer eigenen Produkte!

Darüber hinaus verfügt der Treiber über eine eigene Kompressionsschaltung, die ihn vor schädlichen Einschwingspitzen schützt. Der Kompressor ist transparent und unter normalen Betriebsbedingungen nicht wahrnehmbar.

Überlastungsschutz

Eine Subsonic-Filterschaltung unmittelbar vor dem Leistungsverstärker verhindert, dass extrem tiefe Frequenzen verstärkt werden. Übermäßige tieffrequente Energie kann den Woofer beschädigen, indem sie zu Überschwingen führt, auch bekannt als „Bottom out“, was einer mechanischen Form des Clippings entspricht.

Überhitzungsschutz

Alle Verstärker erzeugen Wärme. Die ThumpXT-Lautsprecher sind so konzipiert, dass sie sowohl elektrisch als auch thermisch effizient sind. Im unwahrscheinlichen Fall einer Überhitzung des Verstärkers wird ein integrierter Thermoschalter aktiviert, der das Signal stummschaltet.

Wenn der Verstärker auf eine sichere Betriebstemperatur abgekühlt ist, setzt sich der Thermoschalter zurück, und der ThumpXT-Lautsprecher nimmt seinen normalen Betrieb wieder auf.

Wenn der Thermoschalter aktiviert wird, stelle den Pegelregler am Mixer um ein oder zwei Stufen zurück, um eine Überhitzung des Verstärkers zu vermeiden. Vergiss nicht, dass auch direktes Sonnenlicht und/oder heiße Bühnenbeleuchtung die Ursache für eine Überhitzung des Verstärkers sein können.

Stromversorgung

Vergewissere dich, dass der ThumpXT-Lautsprecher an eine Steckdose angeschlossen ist, die die richtige Spannung liefern kann. Er funktioniert auch bei niedrigeren Spannungen, erreicht aber nicht die volle Leistung. Stelle sicher, dass der Stromanschluss eine ausreichende Stromstärke für alle angeschlossenen Komponenten liefern kann.

Wir empfehlen die Verwendung einer stabilen (robusten) Stromversorgung, da die Verstärker hohe Anforderungen an die Netzleitung stellen. Je mehr Strom auf der Leitung zur Verfügung steht, desto lauter ist der Lautsprecher und desto mehr Spitzenleistung ist für einen sauberen, druckvollen Bass verfügbar. Ein vermutetes Problem der „schlechten Basswiedergabe“ wird oft durch eine schwache Stromversorgung der Verstärker verursacht.

Entferne niemals den Erdungspol des Netzkabels oder einer anderen Komponente des ThumpXT-Lautsprechers. Dies ist sehr gefährlich.

Pflege und Wartung

Dein ThumpXT-Lautsprecher wird viele Jahre lang zuverlässige Dienste leisten, wenn du die folgenden Richtlinien befolgst:

- Setze ihn keiner Feuchtigkeit aus. Wenn du ihn im Freien aufstellst, achte darauf, dass er abgedeckt ist, wenn Regen erwartet wird.
- Setze das Gerät nicht extremer Kälte aus (Temperaturen unter dem Gefrierpunkt). Wenn du in einer kalten Umgebung arbeiten musst, wärme die Schwingspulen langsam auf, indem du etwa 15 Minuten lang ein schwaches Signal hindurchleitest, bevor du den Lautsprecher mit hoher Leistung betreibst.
- Reinige das Gehäuse mit einem trockenen Tuch. Hierbei muss der Lautsprecher ausgeschaltet sein. Lass keine Feuchtigkeit in die Öffnungen des Gehäuses eindringen, insbesondere dort nicht, wo sich die Treiber befinden.

Kapitel 4 : Aufstellung

Einführung

SEHR WICHTIG

VORSICHT: Die Installation sollte nur von einem erfahrenen Techniker vorgenommen werden. Eine unsachgemäße Installation kann zu Schäden am Gerät, Verletzungen oder Tod führen. Vergewissere dich, dass der Lautsprecher stabil und sicher installiert ist, um gefährliche Bedingungen für Personen oder Aufbauten zu vermeiden.

ThumpXT-Lautsprecher sind so konzipiert, dass sie auf dem Boden oder der Bühne als Haupt-PA oder Monitore eingesetzt werden können. Sie können auch über die integrierten unterseitigen Öffnungen auf einem Stativ befestigt werden. Das Stativ muss das Gewicht des Lautsprechers tragen können. Das T100 ist eine großartige Stativoption und die SPM400 Stange ist eine gute Wahl, wenn du einen Subwoofer verwendest.

Die Lautsprecher können auch über ihre drei integrierten Flugpunkte geflogen werden, wie auf der folgenden Seite beschrieben. Lies unbedingt auch die PA-A3 Schulterösen-Installationsanleitung.

SEHR WICHTIG

Versuche **NIEMALS**, einen Thump-Lautsprecher an seinen Griffen aufzuhängen.

Vergewissere dich, dass die Oberfläche (z. B. der Fußboden) die notwendigen mechanischen Eigenschaften aufweist, um das Gewicht des/der Lautsprecher(s) zu tragen.

Achte bei der Stativmontage von Lautsprechern darauf, dass diese stabilisiert und gegen Umfallen oder versehentliches Umstoßen gesichert sind. Die Nichtbeachtung dieser Vorsichtsmaßnahmen kann zu Schäden an den Geräten, Verletzungen oder zum Tod führen.

Thump-Lautsprecher können horizontal als Monitore für die Band in einem 40˚-Winkel angeordnet werden (wie unten dargestellt). Diese Option sollte nur verwendet werden, wenn sich der Lautsprecher in seiner Seitenlage befindet, und funktioniert am besten auf einer harten Arbeitsfläche, wie einer Bühne.

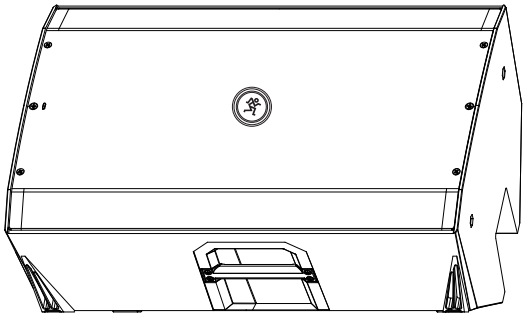

IM DETAIL

Wie oben zu sehen, ist das Running Man-Logo drehbar, wenn der Lautsprecher als Monitor verwendet wird!

Raumakustik

ThumpXT-Lautsprecher sind so konzipiert, dass sie bei fast jeder Anwendung fantastisch klingen.

Die Raumakustik spielt allerdings eine entscheidende Rolle bei der Gesamtleistung eines Beschallungssystems. Die breite Hochtonabstrahlung der ThumpXT-Lautsprecher hilft jedoch, normalerweise auftretende Probleme zu minimieren.

Im Folgenden findest du zusätzliche Aufstellungstipps, um einige häufige Raumprobleme zu lösen:

- Wenn Lautsprecher in einer Raumecke platziert werden, erhöht sich der Tieftonanteil und der Klang kann matschig und undeutlich werden.

- Die Aufstellung von Lautsprechern an einer Wand erhöht den Tieftonanteil ebenfalls, wenn auch nicht so stark wie die Aufstellung in einer Ecke. Dies ist jedoch eine gute Möglichkeit, bei Bedarf die tiefen Frequenzen zu verstärken.

- Stelle die Lautsprecher möglichst nicht direkt auf einem hohlen Bühnenboden auf. Dieser kann bei bestimmten Frequenzen mitschwingen und so Spitzen und Senken im Frequenzgang des Raums verursachen. Montiere die Lautsprecher lieber auf ein stabiles Stativ, das ihr Gewicht tragen kann.

- Stelle die Lautsprecher so auf, dass sich die Hochfrequenztreiber in einer Höhe von 60 bis 120 cm über der Ohrhöhe des Publikums befinden (berücksichtige dabei, dass das Publikum möglicherweise in den Gängen steht/tanzt). Hohe Frequenzen sind stark gerichtet und werden viel leichter absorbiert als tiefe Frequenzen. Indem du eine direkte Sichtverbindung zwischen den Lautsprechern und dem Publikum herstellst, erhöhst du die Gesamthelligkeit und Verständlichkeit des Soundsystems.

- Stark hallige Räume, z. B. häufig Turnhallen und Auditorien, sind ein Alptraum für die Verständlichkeit von Soundsystemen. Mehrfache Reflexionen von harten Wänden, der Decke und dem Boden beeinträchtigen den Klang. Je nach Situation kannst du einige Maßnahmen ergreifen, um die Reflexionen zu minimieren, z. B. Teppiche auf den Boden legen, Vorhänge vor großen Glasfenstern zuziehen oder Wandteppiche und andere Materialien an die Wände hängen, um einen Teil des Schalls zu absorbieren.

In den meisten Fällen sind diese Abhilfen jedoch nicht möglich oder praktikabel. Was kann man also tun? Das Soundsystem lauter zu machen, hilft in der Regel nicht, weil dann auch die Reflexionen lauter werden. Am besten ist es, die Zuhörer so direkt wie möglich zu beschallen. Je weiter sie von den Lautsprechern entfernt sind, desto stärker wird der reflektierte Schall sein.

Platziere mehr Lautsprecher strategisch im hinteren Teil des Publikums. Wenn der Abstand zwischen den vorderen und hinteren Lautsprechern mehr als 30 Meter beträgt, solltest du die Laufzeit des Schalls mit einem externen Delayprozessor anpassen. (Da sich der Schall etwa 30 cm pro Millisekunde ausbreitet, benötigt er etwa 1/10 einer Sekunde, um 30 Meter zurückzulegen.)

Vergiss nicht, dass der Voicing-Modus eine weitere gute Möglichkeit bietet, einige dieser Probleme zu kompensieren.
Siehe Seite 11 für weitere Informationen.

Kapitel 5 : Rigging

Einführung

VORSICHT: Die Installation sollte nur von einem erfahrenen Techniker vorgenommen werden. Eine unsachgemäße Installation kann zu Schäden am Gerät, Verletzungen oder Tod führen. Vergewissere dich, dass der Lautsprecher stabil und sicher installiert ist, um gefährliche Bedingungen für Personen oder Tragwerk zu vermeiden.

VORSICHT: Das Gehäuse ist für die Aufhängung an den Flugpunkten geeignet. Versuche NIEMALS, einen ThumpXT-Lautsprecher an seinem Griff aufzuhängen.

Die Flugpunkte sind auf der folgenden Seite unten links dargestellt, während rechts ein Beispiel für einen geflogenen ThumpXT zu sehen ist.

ThumpXT-Lautsprecher dürfen nur vertikal geflogen werden.

Rigging-Praxis

Das Aufhängen eines Lautsprechers erfordert folgende Entscheidungen:

1. Die Riggingmethoden und Hardware, die die Anforderungen bezüglich Statik, Erschütterung, Dynamik und sonstiger Belastungen bei der Aufhängung des Lautsprechers am Tragwerk erfüllen.

2. Der Sicherheitsfaktor und die erforderliche maximale Arbeitslast (WLL/Working Load Limit) für diese Aufhängung.

Wir empfehlen nachdrücklich die folgenden Rigging-Praktiken:

1. Dokumentation: Gründliche Dokumentation des Aufbaus mit detaillierten Zeichnungen und Stücklisten.

2. Analyse: Lasse den Aufbauplan von einem qualifizierten Fachmann, z. B. einem zugelassenen Ingenieur, überprüfen und genehmigen, bevor er umgesetzt wird.

3. Installation: Lasse die Installation und Inspektion von einem qualifizierten professionellen Rigger durchführen.

4. Sicherheit: Verwende angemessene Sicherheitsvorkehrungen und Sicherungssysteme.

Rigging-Hardware und -Zubehör

Für das Aufhängen unserer Lautsprecher ist zwangsläufig Hardware erforderlich, die nicht von uns geliefert wird. Verschiedene Arten von Hardware mit Nennbelastbarkeit sind bei vielen Drittanbietern erhältlich. Es gibt eine Reihe von Unternehmen, die sich auf die Herstellung von Hardware für die Konstruktion und Installation von Rigging-Systemen spezialisiert haben. Jede dieser Aufgaben ist eine eigenständige Disziplin. Aufgrund der Gefährlichkeit von Rigging-Arbeiten und der potenziellen Haftung solltest du Unternehmen beauftragen, die sich auf diese Disziplinen spezialisiert haben, um die erforderlichen Arbeiten durchzuführen.

Wir bieten bestimmte Zubehörteile für das Rigging an, von denen einige mit einer Vielzahl von Produkten verwendet werden können. Dieses Zubehör kann die Installation zwar erleichtern, aber aufgrund der großen Vielfalt möglicher Installationsbedingungen und Array-Konfigurationen können wir ihre Eignung oder Nennbelastbarkeit für eine bestimmte Anwendung nicht festlegen.

Wir können keine kompletten Rigging-Systeme liefern, weder als Planer, noch als Hersteller oder Installateure. Es liegt in der Verantwortung des Installateurs, ein ordnungsgemäß konstruiertes, lastzertifiziertes Rigging-System für die Aufhängung des Lautsprechers am Tragwerk bereitzustellen.

SEHR WICHTIG

Die ThumpXT-Lautsprecher können mit dem PA-A3 Eyebolt Kit, Teilenummer 2036960, einzeln geflogen werden.

Rigging-Hinweise

Die integrierten Montagepunkte des ThumpXT-Lautsprechers sind so konzipiert, dass sie nur das Gewicht des eigenen Lautsprechers mit geeigneter, externer Hardware tragen. Das bedeutet, dass jeder ThumpXT-Lautsprecher unabhängig von allen anderen ThumpXT-Lautsprechern und anderen Lasten aufgehängt werden muss. Jeder ThumpXT-Lautsprecher muss zumindest an den oberen beiden Riggingpunkten aufgehängt werden. Der hintere/untere Riggingpunkt hilft bei einer gleichmäßigen vertikalen Aufhängung oder einer rückwärtigen Schrägstellung für einen Abwärtsneigungswinkel.

Thump210XT Flugpunkte

MP = Montagepunkt

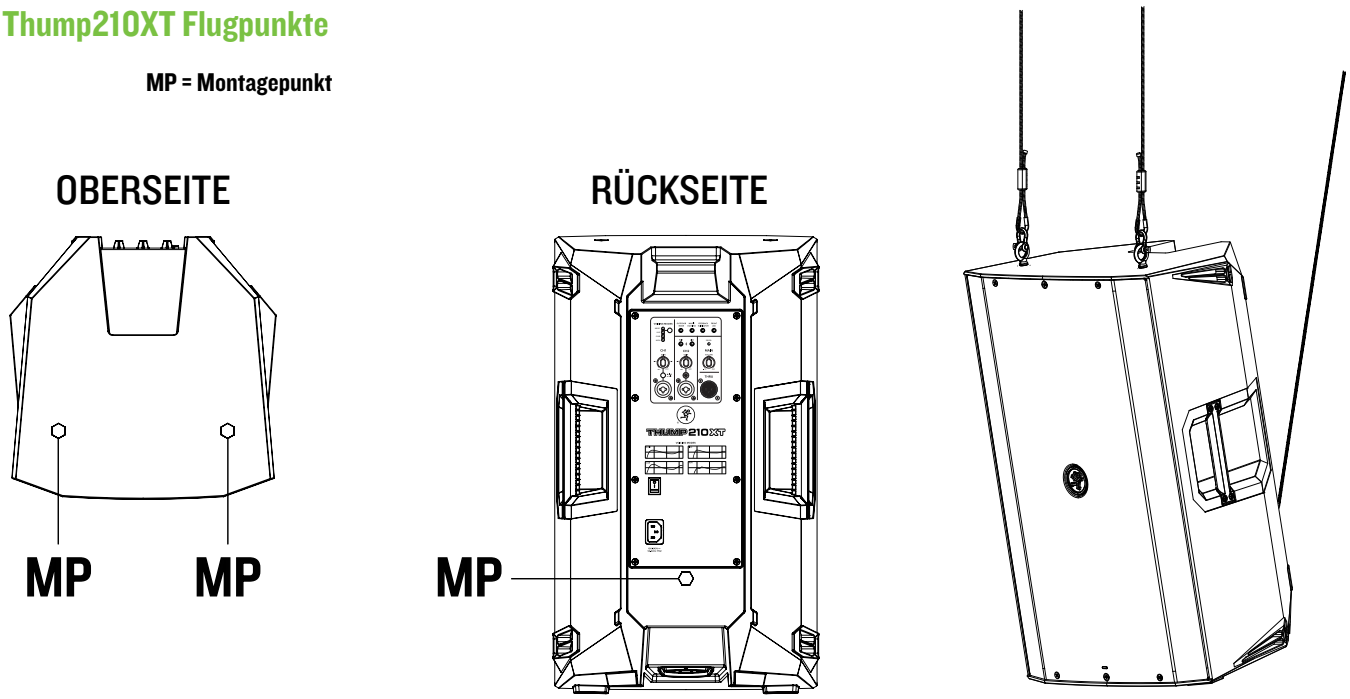

Anschlussdiagramme

Anschlussdiagramme > Singer-Songwriter Setup

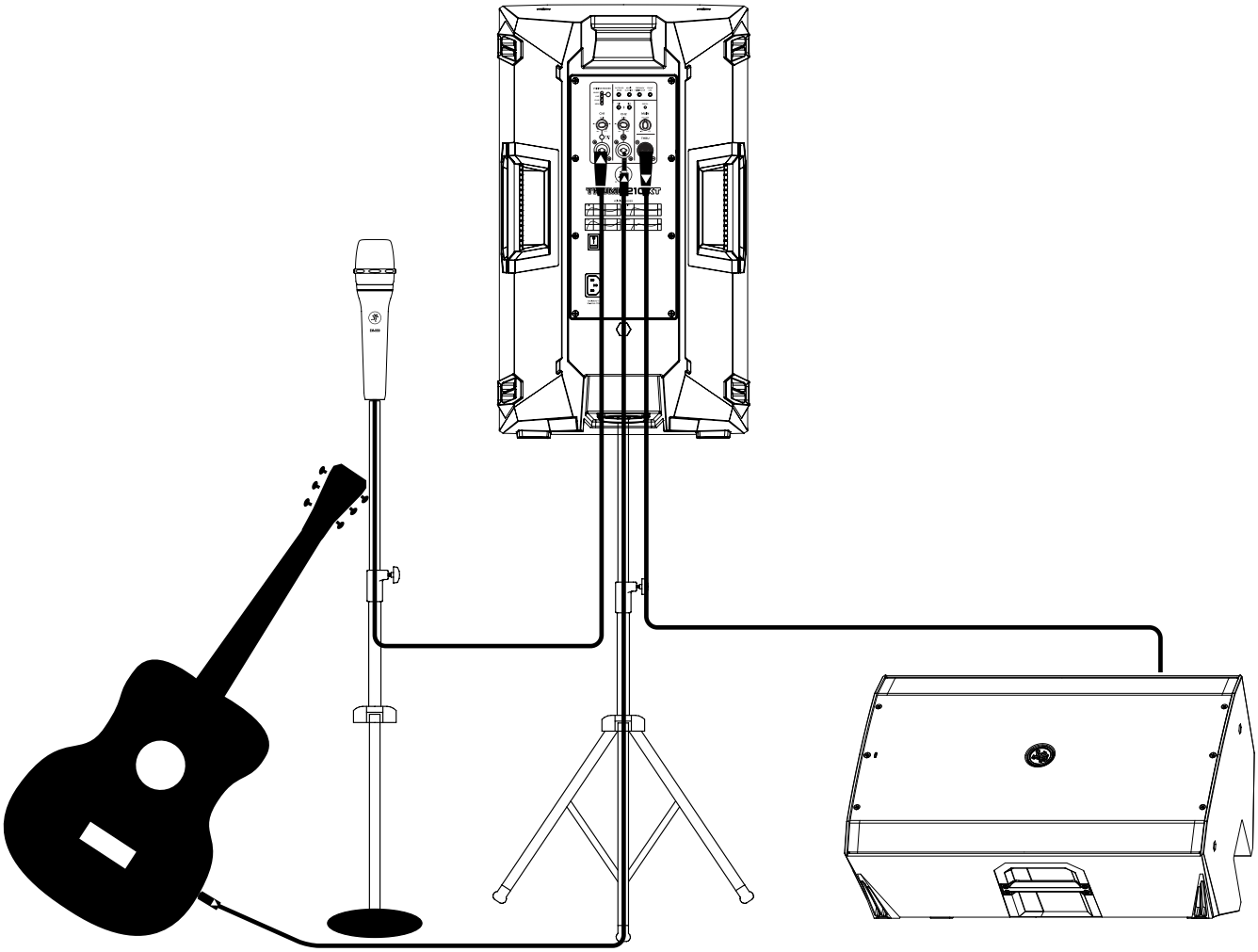

ThumpXT-Lautsprecher sind das perfekte Tool für Singer-Songwriter, die in den örtlichen Cafés unterwegs sind. Bringe einfach deine Lieblingsgitarre plus Mikrofon, die ThumpXT-Lautsprecher sowie Kabel und Netzkabel mit.

In diesem Beispiel ist ein Mackie EM-89D-Mikrofon an den Eingang von Kanal I eines ThumpXT-Lautsprechers angeschlossen, der als Haupt-PA genutzt wird. Der Gain-Regler von Kanal I sollte auf Mic eingestellt sein. Die Mic/Line-Taste sollte ebenfalls aktiviert sein [Mic]. Stelle abschließend den Voicing-Modus auf Live ein.

Schließe nun deine Gitarre direkt an den Eingang von Kanal 2 an. Oder wenn du Effekte verwendest, verbinde die Gitarre mit dem Effekteingang und den Effektausgang mit dem Eingang von Kanal 2. Beachte, dass der Gain-Regler auf „Line“ eingestellt ist.

Ein zusätzlicher ThumpXT-Lautsprecher wird für das Monitoring verwendet. Verbinde einfach ein Kabel mit der THRU-Buchse der ThumpXT-PA und dem Eingang von Kanal I des ThumpXT-Monitors. Dieser Gain-Regler sollte ebenfalls auf Line und der Voicing-Modus auf Monitor eingestellt werden.

Beachte, dass die „MIC“- und „LINE“-Markierungen nur als Referenz dienen und eventuell erhöht oder verringert werden müssen.

Anschlussdiagramme > Kleines Clubsystem

In diesem Beispiel ist ein ProFXI2v3+ Mixer direkt mit zwei Thump2I0XT-Lautsprechern verbunden. Es ist das perfekte Setup für einen kleinen Club oder ... eine lustige Karaoke-Hausparty!

Verbinde einfach die L/R-Ausgänge des ProFXI2v3+ Mixers mit dem Eingang von Kanal I jedes ThumpXT-Lautsprechers.

Stelle den Voicing-Modus von beiden auf Live oder Club ein.

Der Gain-Regler beider Geräte sollte auf „Line“ eingestellt werden.

Die Mic/Line-Tasten sollten ebenfalls deaktiviert sein [Line].

Beachte, dass die „MIC“- und „LINE“-Markierungen nur als Referenz dienen und möglicherweise erhöht oder verringert werden müssen.

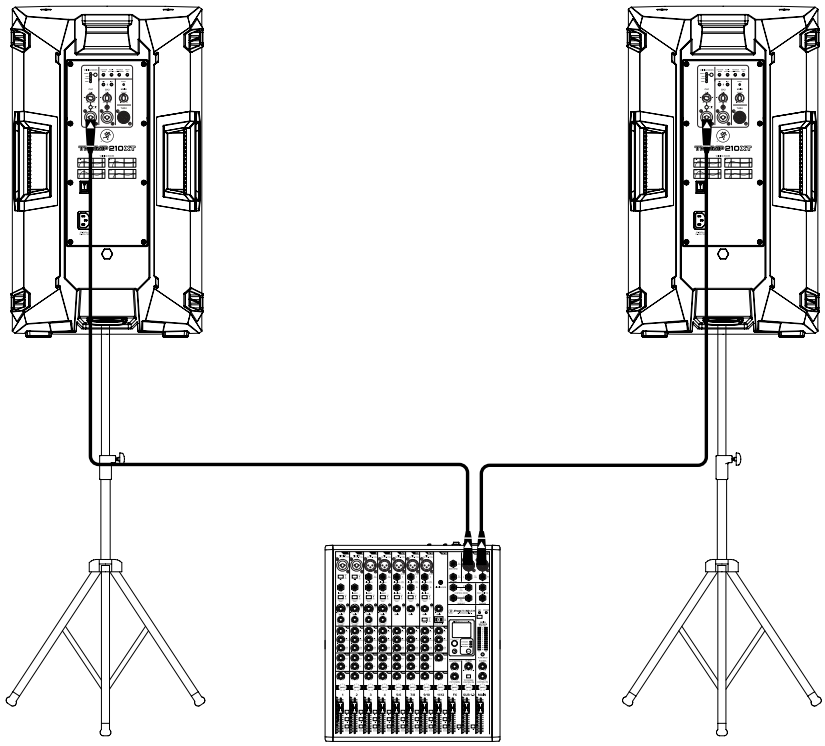

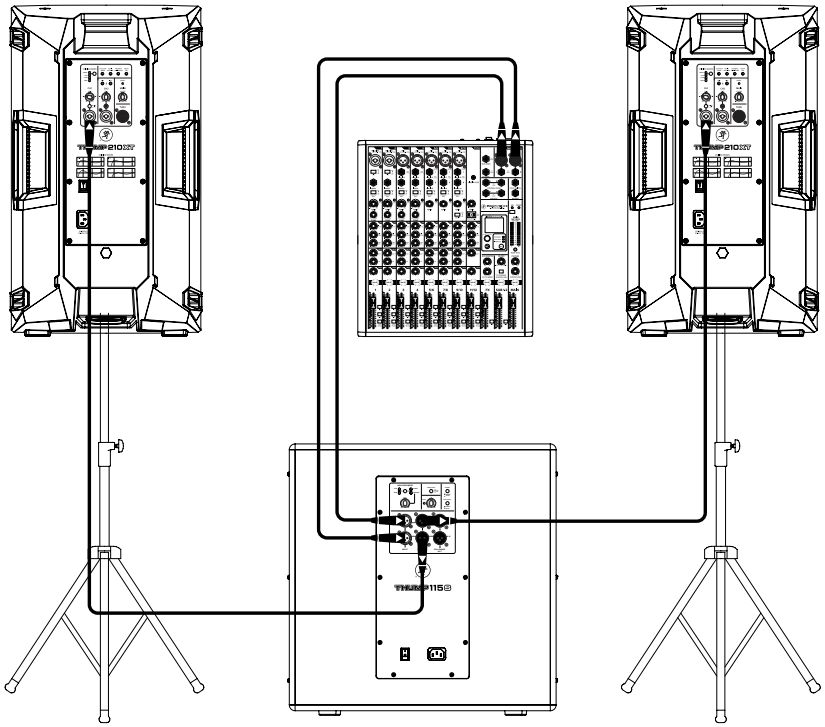

Wenn du etwas druckvollere Bässe willst, füge einen Thump-Subwoofer hinzu.

Hier sind die L/R-Ausgänge eines ProFXI2v3+ Mixers direkt mit den Eingängen A und B eines Thump115S-Subwoofers verbunden.

Dann werden die High Pass-Ausgänge des Subwoofers mit den Eingängen von Kanal I eines Thump2I0XT-Lautsprecherpaares verbunden.

Stelle den Hochpassmodus des Subwoofers auf deine bevorzugte Wahl und den Voicing-Modus beider Lautsprecher auf Live oder Club ein.

Der Gain-Regler sollte bei beiden auf Line stehen. Denke daran, dass die „MIC“- und „LINE“-Markierungen nur als Referenz dienen und möglicherweise erhöht oder verringert werden müssen.

Anschlussdiagramme > DJ-System

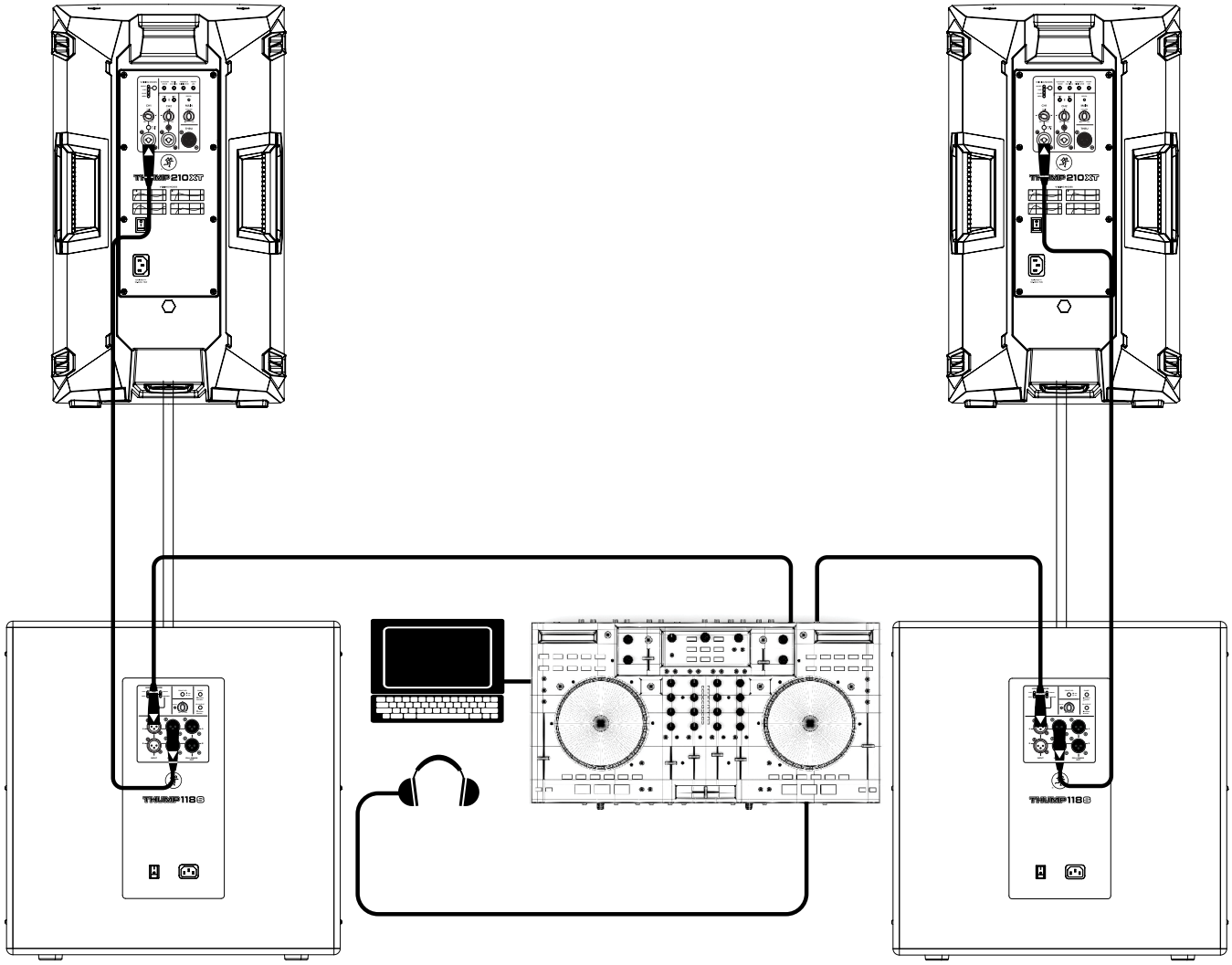

Vielleicht arbeitest du als DJ, der mitten in der Nacht für ein Publikum auflegt, das zu deiner coolen Musikauswahl groovt und tanzt.

In diesem Beispiel ist ein Laptop an einen DJ-Controller angeschlossen.
Die L/R-Ausgänge des DJ-Controllers sind mit den „A“-Eingängen von zwei Thump118S-Subwoofern verbunden.

Der High Pass-Ausgang jedes Subwoofers wird dann mit dem Eingang jedes Thump210XT-Lautsprechers verbunden.
Zusätzlich ist ein Mackie MC-350 Kopfhörer an die Kopfhörerbuchse des DJ-Controllers angeschlossen.

Der Gain-Regler an beiden Lautsprechern sollte auf Line gestellt sein. Die Mic/Line-Tasten sollten ebenfalls deaktiviert [Line] sein.

Außerdem solltest du den High Pass-Modus des Subwoofers auf „Flat“ oder „Deep“ und den Voicing-Modus beider Lautsprecher auf „Live“ oder „Club“ einstellen.

Beachte, dass die „MIC“- und „LINE“-Markierungen nur als Referenz dienen und möglicherweise erhöht oder verringert werden müssen.

Anschlussdiagramme > Großes Clubsystem

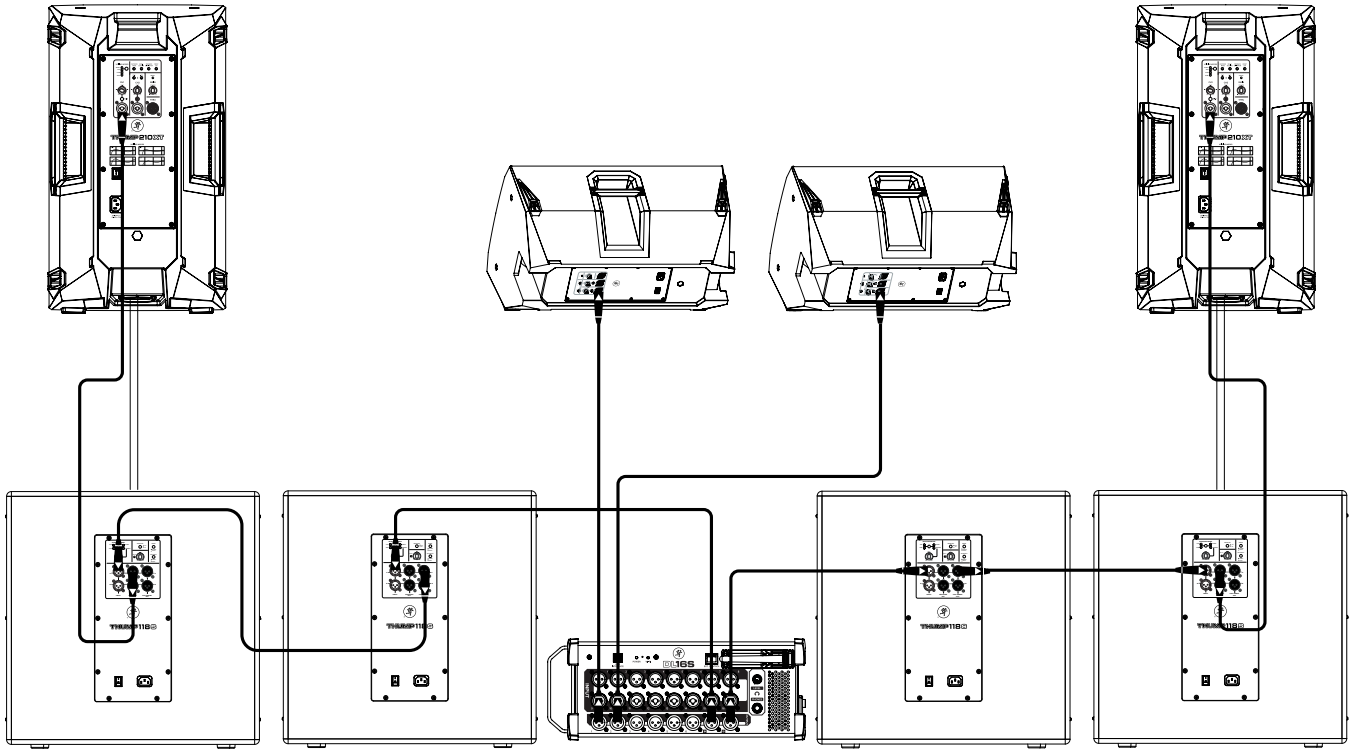

Jetzt richten wir ein großes Clubsystem ein. In diesem Beispiel sind die L/R-Ausgänge eines DLI6S-Mixers direkt mit den Eingängen von Kanal A eines ThumpII8S Subwoofer-Paares verbunden. Der Full Range-Ausgang jedes Subwoofers wird dann mit den Eingängen eines weiteren Paares von ThumpII8S-Subwoofern verbunden.

Von hier aus werden die High Pass-Ausgänge der beiden äußeren ThumpII8S-Subwoofer direkt mit den Eingängen eines Thump2I0XT-Lautsprechersets verbunden. Stelle dann den High Pass-Modus des Subwoofers auf Deep und den Voicing-Modus der beiden Lautsprecher auf Live oder Club ein. Ein fetter Tiefbass ist das Ergebnis!

Die Ausgänge I und 2 des Mixers können als Aux-Sends verwendet werden. Diese sind direkt mit den Eingängen von Kanal I eines Thump2I0-Lautsprecherpaars verbunden, das als Monitor für die Band dient.

Der Gain-Regler sollte an allen Thump-Lautsprechern in diesem Beispiel auf Line eingestellt sein.

Zuletzt sollten alle Mic/Line-Tasten deaktiviert sein [Line].

Beachte, dass die „MIC“- und „LINE“-Markierungen nur als Referenz dienen und möglicherweise erhöht oder verringert werden müssen.

Anschlussdiagramme > Mehrere Thump-Lautsprecher verketten

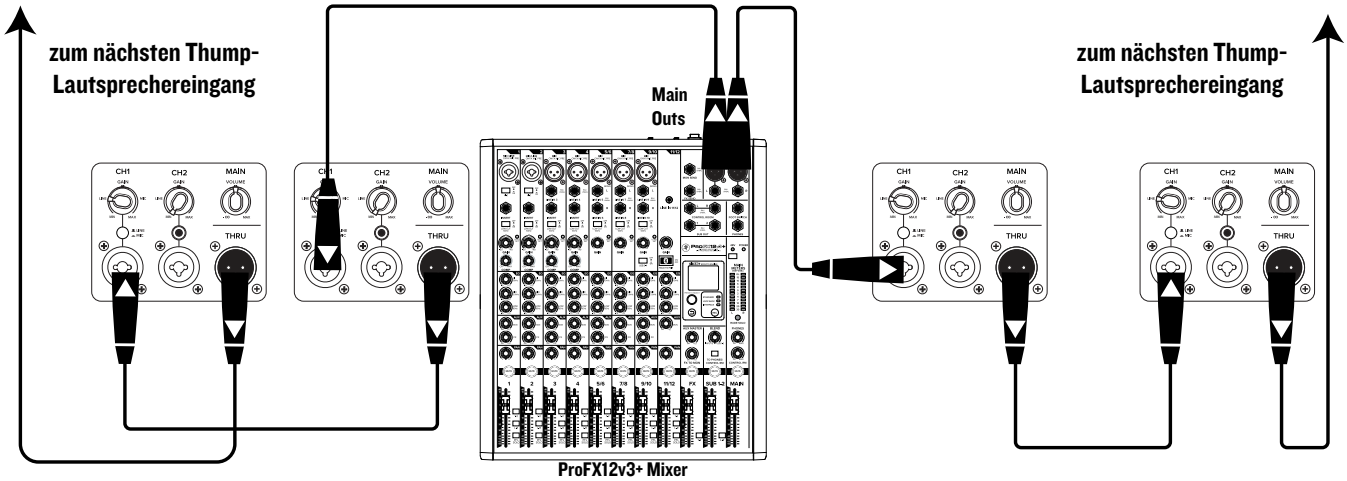

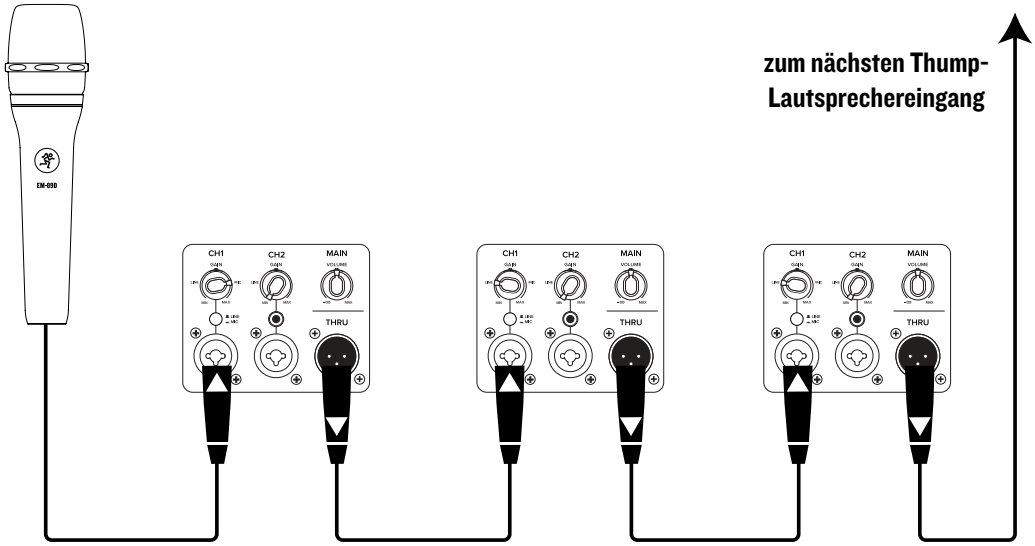

ThumpXT-Lautsprecher können über die „THRU“-Buchse, die alle Eingänge ausgibt, verkettet werden. Schließe einfach die Signalquelle (z. B. den Mixerausgang oder das Mikrofon) an die Eingangsbuchse(n) an und verbinde die THRU-Buchse dieses Lautsprechers mit der Eingangsbuchse des nächsten Lautsprechers usw., um mehrere ThumpXT-Lautsprecher zu verketten. Siehe oben die visuelle Darstellungen der Verkettung.

HINWEIS: Achte darauf, den/die Gain-Regler richtig einzustellen. Im oberen Diagramm sind alle Eingangskanäle auf „LINE“ eingestellt und im unteren Diagramm ist der Eingangskanal I des ersten ThumpXT auf „MIC“ eingestellt, aber die übrigen sollten auf „LINE“ eingestellt sein. Denke daran, dass diese „MIC“- und „LINE“-Markierungen nur als Referenz dienen und eventuell erhöht oder verringert werden müssen.

Anhang A: Service-Informationen

Fehlersuche

Wenn du glaubst, dass dein Mackie-Produkt ein Problem hat, beachte bitte die folgenden Tipps zur Fehlersuche und grenze das Problem möglichst genau ein. Besuche die Support-Rubrik unserer Website (www.mackie.com), um Anregungen zu finden, oder wende dich an unseren technischen Support. Vielleicht findest du die Antwort auf dein Problem, ohne dass du dein Mackie-Produkt wegschicken musst.

Hier findest du einige nützliche Tipps, mit denen du eines der unten beschriebenen Probleme beheben kannst (oder möglicherweise ein anderes Problem, das wir noch nicht entdeckt haben):

Erste Schritte: Wenn du Probleme mit dem Klang (oder Nicht-Klang) hast, befolge das auf Seite 7 beschriebene Pegeleinstellungsverfahren, um sicherzugehen, dass alle Lautstärkeregler im System richtig eingestellt sind.

Es gibt keine vom Anwender zu wartenden Teile. Wenn keiner dieser Tipps funktioniert, lies bitte unter „Reparatur“ auf der nächsten Seite, wie weiter vorzugehen ist.

Kein Strom

- Unsere Lieblingsfrage: Ist der Stecker eingesteckt? Prüfe [mit einem Prüfgerät oder einer Lampe], ob die Steckdose Spannung führt.
- Unsere nächste Lieblingsfrage: Ist der Netzschalter aktiviert? Wenn nicht, versuche ihn einzuschalten.
- Vergewissere dich, dass das Netzkabel fest im Netzanschluss sitzt und vollständig in die Steckdose eingesteckt ist.
- Leuchtet die Power-LED auf der Vorderseite des Geräts? Wenn nicht, prüfe, ob die Steckdose unter Spannung steht. Wenn ja, lies den Abschnitt „Kein Sound“ weiter unten.
- Die interne Netzsicherung ist möglicherweise durchgebrannt. Dieses Bauteil kann nicht vom Anwender gewartet werden. Wenn du vermutest, dass dies der Fall ist, lies bitte den Abschnitt „Reparatur“ weiter unten.

Kein Sound

- Ist der Pegelregler für die Eingangsquelle ganz zurückgedreht? Prüfe, ob alle Lautstärkeregler im System richtig eingestellt sind. Prüfe die Pegelanzeige, um sicherzustellen, dass der Mixer ein Signal empfängt.
- Funktioniert die Signalquelle? Vergewissere dich, dass die Verbindungskabel in gutem Zustand und an beiden Enden fest angeschlossen sind. Prüfe, ob der Ausgangspegelregler am Mixer ausreichend hoch eingestellt ist, damit die Eingänge der Lautsprecher angesteuert werden.
- Vergewissere dich, dass der Mixer nicht stummgeschaltet oder ein Prozessor-Loop aktiviert ist. Wenn du so etwas findest, drehe den Pegel zurück, bevor du den betreffenden Schalter deaktivierst.
- Hat sich das System ausgeschaltet? Vergewissere dich, dass hinter jedem Lautsprecher mindestens 15 cm Freiraum vorhanden ist.

Schlechter Sound

- Ist es laut und verzerrt? Vergewissere dich, dass du keine Stufe in der Signalkette übersteuerst. Prüfe, ob alle Pegelregler richtig eingestellt sind.
- Ist der Eingangsstecker vollständig in die Buchse eingesteckt? Vergewissere dich, dass alle Verbindungen sicher sind.
- Gibt es Phasenprobleme? Die Signalquelle sollte nur an einen einzigen Eingang angeschlossen sein. Verbinde zum Beispiel nicht die L/R-Ausgänge eines Mixers mit den Eingängen von Kanal 1 und 2 des ThumpXT. Verwende kein Y-Kabel, um das Signal eines Smartphones aufzuteilen und verwende nicht beide Ausgänge eines Stereosynthesizers (der sowieso zu Mono summiert wird) usw.

Rauschen / Brummen

- Vergewissere dich, dass alle Verbindungen zu den Lautsprechern gut und intakt sind.
- Stelle sicher, dass keines der Signalkabel in der Nähe von Netzkabeln, Leistungstransformatoren oder anderen EMI-verursachenden Geräten verlegt ist.
- Ist ein Lichtdimmer oder ein anderes SCR-basiertes Gerät im selben Stromkreis wie der Lautsprecher? Verwende einen AC-Netzfilter oder schließe den Lautsprecher an einen anderen Stromkreis an.
- Versuche, das an die Eingangsbuchse angeschlossene Kabel abzuziehen. Wenn das Geräusch verschwindet, könnte es sich um eine „Erdungsschleife“ und nicht um ein Problem mit dem Lautsprecher handeln.

Versuche folgende Ideen zur Fehlerbehebung:

- Verwende symmetrische Verbindungen im ganzen System, um eine optimale Geräuschunterdrückung zu gewährleisten.
- Schließe nach Möglichkeit alle Netzkabel der Audiogeräte an Steckdosen mit gemeinsamer Erdung an. Der Abstand zwischen den Steckdosen und der gemeinsamen Erdung sollte so kurz wie möglich sein.

Bluetooth / Kopplungsprobleme

- Manchmal wirkt ein gutes, altmodisches Reset Wunder. Es gibt zwei Arten, soft und hard. Siehe Seite 16 für weitere Informationen zum Zurücksetzen des ThumpXT.
- Versuche, zwei ThumpXT-Lautsprecher miteinander zu koppeln, bevor du sie über Bluetooth verbindest.
- Stelle sicher, dass du das Bluetooth-Gerät mit dem primären ThumpXT-Lautsprecher verbindest.

Andere Probleme

- Bitte sende eine E-Mail technischen Support an, wenn du ein anderes Problem hast, das hier nicht aufgeführt ist:
    - mackie.com/support-contact

Reparatur

Serviceleistungen, die unter die Garantie fallen, werden auf Seite 35 beschrieben.

Serviceleistungen für Mackie-Produkte, die nicht unter die Garantie fallen, sind bei einem vom Werk autorisierten Servicecenter erhältlich. Um das nächstgelegene Servicecenter zu finden, besuche www.mackie.com, klicke auf „Support“ und wähle „Service Center Locater“. Serviceleistungen für Mackie-Produkte außerhalb der Vereinigten Staaten können über lokale Händler oder Vertriebspartner in Anspruch genommen werden.

Anhang B: Technische Informationen

Technische Daten

Akustische Leistung

Frequenzgang (–10 dB): ..... 52 Hz – 23 kHz
Frequenzgang (–3 dB): ..... 59 Hz – 23 kHz

Horizontale Abstrahlung: ..... 90˚
Vertikale Abstrahlung: ..... 60˚

Max. Schalldruckpegel: ..... 127 dB

Monitorwinkel: ..... 40˚

Schallwandler

Tieffrequenz: ..... 10” / 254 mm Woofer mit Ferrit

Hochfrequenz: ..... 1,0″ / 25 mm Polymer-Kompressionstreiber

Leistungsverstärker

Systemleistungsverstärkung
- Nennleistung: ..... 1400 Watt Spitze

Tieffrequenzleistungsverstärker
- Nennleistung: ..... 1200 Watt Spitze
- Klirrfaktor nominal: ..... <1 %
- Kühlung: ..... Konvektion
- Konstruktion: ..... Class D

Hochfrequenzleistungsverstärker
- Nennleistung: ..... 200 Watt Spitze
- Klirrfaktor nominal: ..... <1 %
- Kühlung: ..... Konvektion
- Konstruktion: ..... Class D

Frühstück to Go

Bagels: ..... Einfach, Blaubeere, Knoblauch, Mohn, Sesam, Zimt-Rosinen, Ei, Alles, Vollkorn
Croissants: ..... Butter, Schokolade, Schinken und Käse, Spinat und Feta
Muffins: ..... Blaubeere, Banane, Chocolate Chip, Zitrone-Himbeere, Zimt
Haferflocken: ..... Banane und Ahorn, Äpfel und Zimt, Äpfel und Cranberries, Ahorn und brauner Zucker, Erdbeeren und Sahne, Pfirsiche und Sahne

Eingang / Ausgang

Eingangstyp: ..... 2x XLR-Buchsen – symmetrische 6,35 mm TRS-Kombibuchse und 3,5 mm TRS

Mic/Line-Impedanz ..... 10 kΩ symmetrisch
3,5 mm Line-Impedanz ..... 10 kΩ symmetrisch

Thru Out ..... symmetrischer XLR-Stecker

Thru Out-Impedanz ..... 300 Ω symmetrisch

Elektronisches Crossover

Crossover-Frequenz ..... 2,1 kHz

Bluetooth-Information

Bluetooth-Protokol 5.0
Bluetooth-Funktion ..... Audiostreaming und User Interface-Steuerung

Stromversorgung

Abnehmbares Netzkabel ..... 100 – 240 V~, 50 – 60 Hz, 75 W
Netzanschluss ..... 3-Pol IEC-Stecker 250 VAC, 10 A
Netzteiltyp ..... Schaltnetzteil

System

Voicing ..... vier Lautsprechermodi

Sicherheitsfunktionen

Eingangsschutz ..... Peak- und RMS-Limiting, Überhitzungsschutz für Netzteil und Verstärker
Feedback Eliminator ..... Ein / Aus
Display LEDs ..... Voicing-Modus, Outdoor-Modus,
Music Ducking, Feedback Eliminator,
Front-LED, Bluetooth-Status,
Link-Status, Overload

Abmessungen & Gewicht

Größe (H x B x T): ..... 569 × 330 × 325 mm // 22,4 × 13,0 × 12,8″

Gewicht: ..... 11,6 kg // 25,6 lb

Montagemethoden

Bodenmontage, Stangenmontage über den eingebauten Sockel an der Gehäuseunterseite [Die Stange muss das Gewicht des ThumpXT-Lautsprechers tragen können] oder fliegend über die integrierten M10-Montagepunkte (mit geschmiedeten M10 x 1,5 x 20 mm Schulterösen). Siehe Seiten 19 – 22 für weitere Informationen.

Sonderzubehör

Thump210XT Lautsprechertasche ..... T.-Nr. 2057761
T100 Lautsprecherstativ ..... T.-Nr. 2052464
SPM400 M20 Lautsprecherstangenhalterung mit Gewinde ..... T.-Nr. 2051055
PA-A3 Kit mit geschmiedeten Schulterösen (3 x M10 x 17 mm) ..... T.-Nr. 2036960

Infos

Teilenummer, Revision und Datum: ..... SW1466-10, Rev B, Juni 2026

Haftungsausschluss

LOUD Audio, LLC. ist stets bestrebt, ihre Produkte durch die Verwendung neuer und verbesserter Materialien, Komponenten und Herstellungsmethoden zu verbessern. Daher behalten wir uns das Recht vor, diese Spezifikationen jederzeit und ohne Vorankündigung zu ändern. Der „Running Man“ ist ein eingetragenes Warenzeichen von LOUD Audio, LLC. Alle anderen genannten Markennamen sind Warenzeichen oder eingetragene Warenzeichen der jeweiligen Inhaber und werden hiermit anerkannt.

Bitte informiere dich auf unserer Website über eventuelle Aktualisierungen dieses Bedienungshandbuchs: www.mackie.com.
©2026 LOUD Audio, LLC. Alle Rechte vorbehalten.

Thump210XT Abmessungen

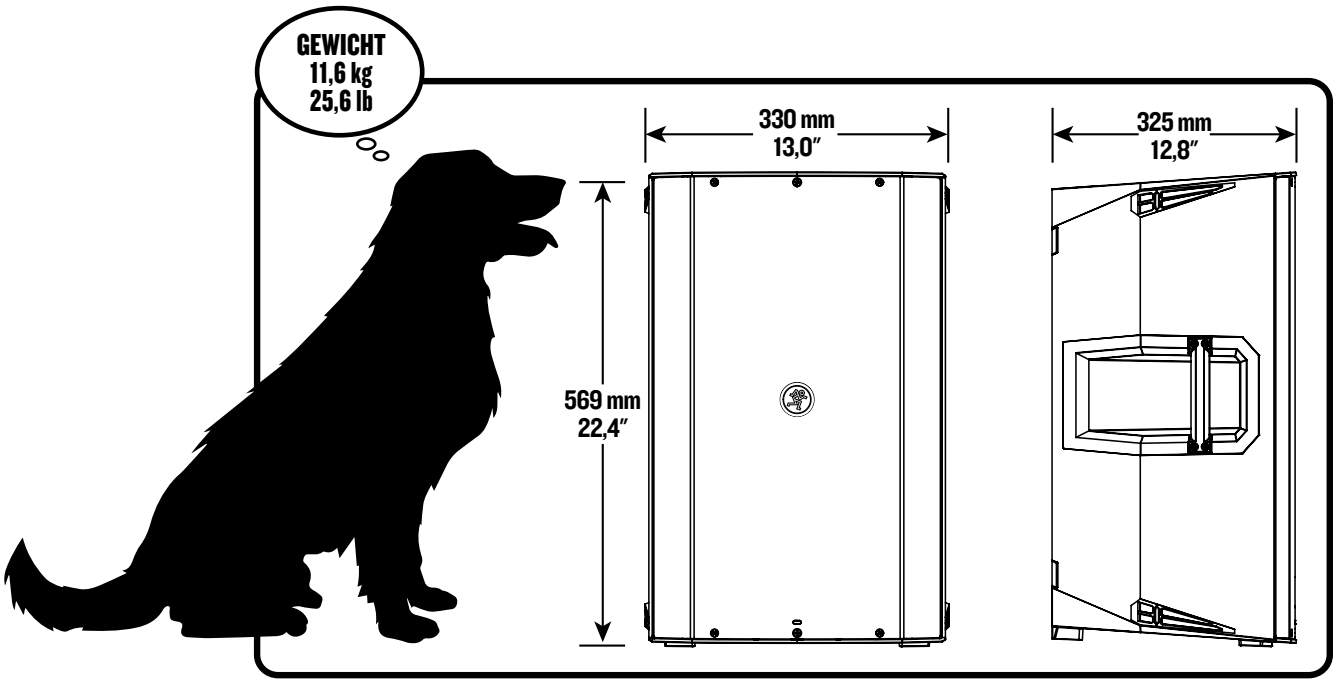

Thump210XT Blockdiagramm

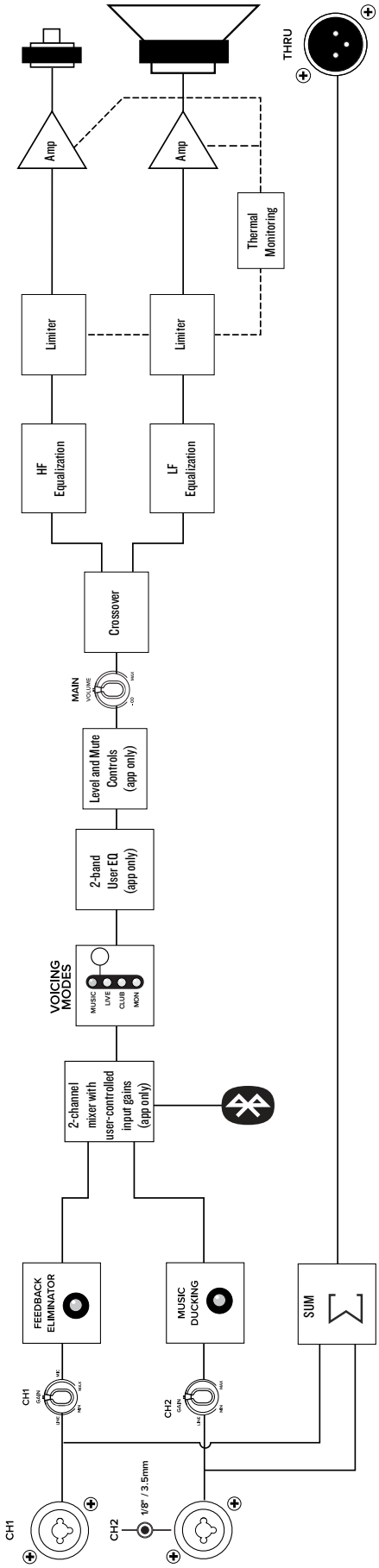

Garantieerklärung

Bitte bewahre deinen Kaufbeleg sicher auf.

Diese beschränkte Produktgarantie („Produktgarantie“) wird von LOUD Audio, LLC. („LOUD“) gewährt und gilt für Produkte, die in den USA oder Kanada bei einem von LOUD autorisierten Wiederverkäufer oder Einzelhändler gekauft wurden. Die Produktgarantie gilt nur für Erstkäufer des Produkts (im Folgenden „Kunde“, „du“ oder „dein“).

Bei außerhalb der USA oder Kanada gekauften Produkten informiere dich bitte unter www.mackie.com/warranty über die Kontaktdaten unseres örtlichen Vertriebspartners und die Details der Garantieleistungen, die vom Vertriebspartner für deinen lokalen Markt gewährt werden.

LOUD garantiert dem Kunden, dass das Produkt während der Garantiezeit bei normalem Gebrauch frei von Material- und Verarbeitungsfehlern ist. Wenn das Produkt dieser Garantie nicht entspricht, kann LOUD oder ihr autorisierter Kundendienstvertreter das fehlerhafte Produkt nach eigenem Ermessen entweder reparieren oder ersetzen, vorausgesetzt, dass der Kunde den Fehler innerhalb der Garantiezeit auf www.mackie.com/support bei der Firma meldet oder indem er den technischen Support von LOUD unter 1.800.898.3211 (gebührenfrei innerhalb der USA und Kanada) während der normalen Geschäftszeiten (pazifische Zeit), mit Ausnahme von Wochenenden oder LOUD-Betriebsferien, anruft. Bitte bewahre den originalen datierten Kaufbeleg als Nachweis des Kaufdatums auf. Er ist die Voraussetzung für alle Garantieleistungen.

Die kompletten Garantiebedingungen sowie die genaue Garantiedauer für dieses Produkt findest du unter www.mackie.com/warranty.

Die Produktgarantie zusammen mit deiner Rechnung bzw. deinem Kaufbeleg sowie die unter www.mackie.com/warranty aufgeführten Bedingungen stellen die gesamte Vereinbarung dar, die alle bisherigen Vereinbarungen zwischen LOUD und dem Kunden bezüglich des hier behandelten Gegenstands außer Kraft setzt. Alle Nachträge, Modifikationen oder Verzichtserklärungen bezüglich der Bestimmungen dieser Produktgarantie treten erst in Kraft, wenn sie schriftlich niedergelegt und von der sich verpflichtenden Partei unterschrieben wurden.

Du brauchst Hilfe mit deinem Thump-Lautsprecher?

- **Unter www.mackie.com/support findest du FAQs, Handbücher, Anhänge und andere Dokumente.**
- **Sende uns eine E-Mail an: www.mackie.com/support-contact**

Bitte notiere hier die Seriennummern für spätere Referenzzwecke (z. B. bei Versicherungsansprüchen, technischem Support, Rückgabeberechtigung etc.)

Gekauft bei:

Kaufdatum:

19820 North Creek Parkway #201
Bothell, WA 98011 • USA
www.mackie.com

MACKIE®